SiRUBA®
銀翁牌工業用縫紉機
INDUSTRIAL SEWING MACHINE

VC008

零件圖 PARTS LIST

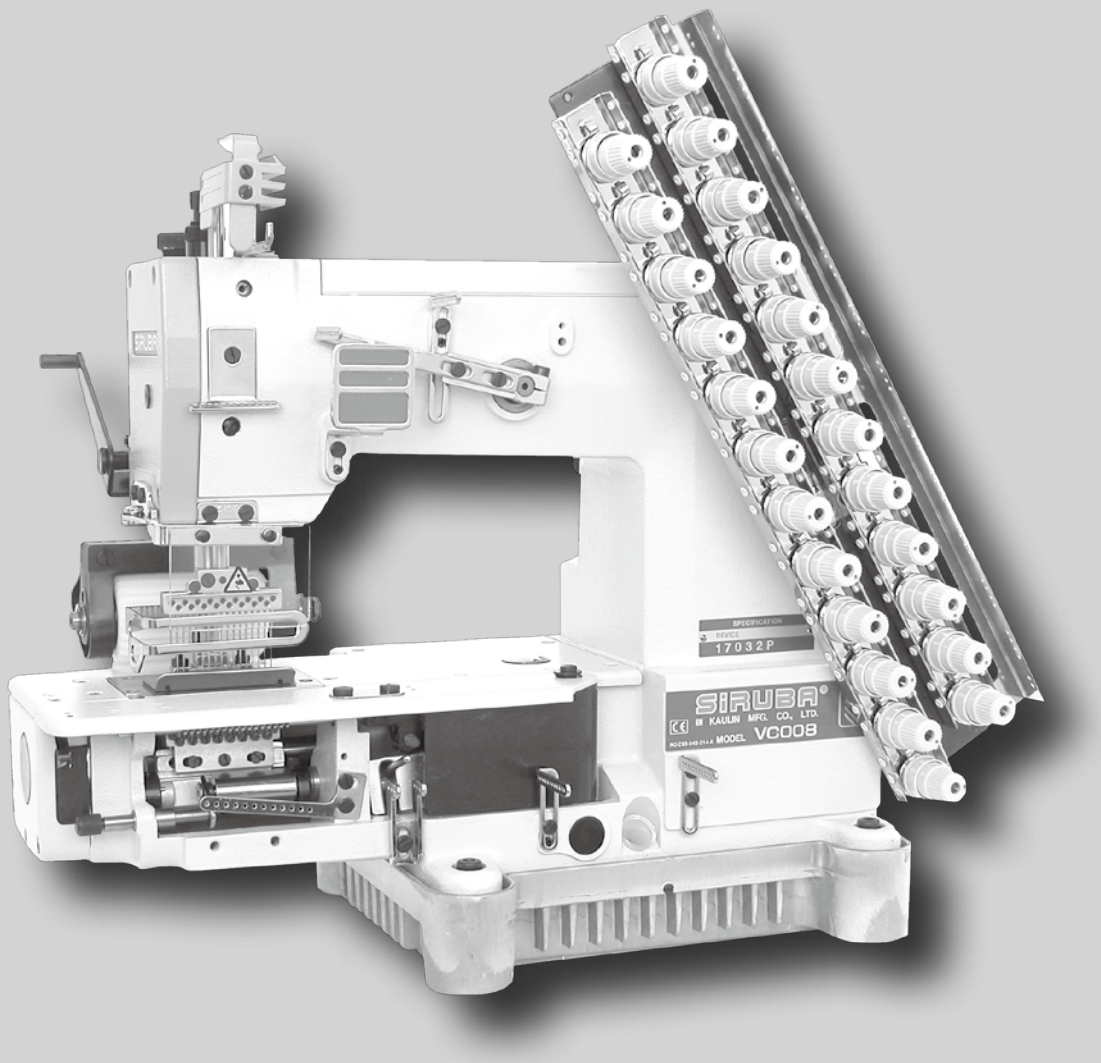

CE

高林股份有限公司
KAULIN MFG. CO., LTD.

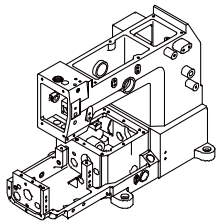
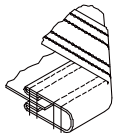
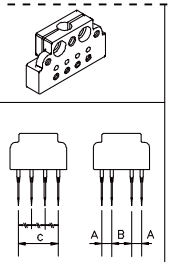

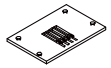
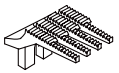
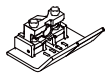

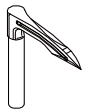

機　型 MODEL	規格 SVB CLASS	種 類 NEEDLE GAUGE	針 座 NEEDLE HOLDER		針 板 NEEDLE PLATE	送 具 FEED DOG	押 具 PRESSER FOOT	撥線軸 RETAINER HOLDER	勾 針 LOOPER	護針片 NEEDLE GUARD	勾針座 LOOPER HOLDER	勾針座台 LOOPER HOLDER BLOCK	針 號 NEEDLE
VC008-02/VMR	064P	1/4"	GM9002		E9002D	D9002	P9002	R9002	VE51	VE49	L9002	VE11Q	UOX113GS #11~#14
VC008-04	064P	3/4"	GM9004		E9004D	D9004	P9004	R9004	VE51	VE49	L9004	VE11Q	UOX113GS #11~#14
	085P	1"	GM9104		E9104D	D9104	P9104	R9104	VE51	VE49	L9104	VE11Q	UOX113GS #11~#14
	095P	1 1/8"	GM9204		E9204D	D9204	P9204	R9204	VE51	VE49	L9204	VE11Q	UOX113GS #11~#14
	106P	1 1/4"	GM9304		E9304D	D9304	P9304	R9304	VE51	VE49	L9304	VE11Q	UOX113GS #11~#14
	127P	1 1/2"	GM9404		E9404D	D9404	P9404	R9404	VE51	VE49	L9404	VE11Q	UOX113GS #11~#14
VC008-04/VCE /RL/VAD	064P	3/4"	GM9004		E9004D	D9004	P9004	R9004	VE51	VE49	L9004	VE11Q	UOX113GS #11~#14
	085P	1"	GM9104		E9104D	D9104	P9104	R9104	VE51	VE49	L9104	VE11Q	UOX113GS #11~#14
	095P	1 1/8"	GM9204		E9204D	D9204	P9204	R9204	VE51	VE49	L9204	VE11Q	UOX113GS #11~#14
	106P	1 1/4"	GM9304		E9304D	D9304	P9304	R9304	VE51	VE49	L9304	VE11Q	UOX113GS #11~#14
	127P	1 1/2"	GM9404		E9404D	D9404	P9404	R9404	VE51	VE49	L9404	VE11Q	UOX113GS #11~#14

規格件表 CONVERSION CHART

規格件表 CONVERSION CHART

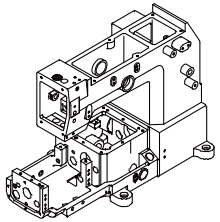
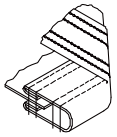
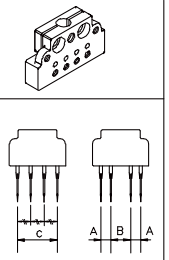

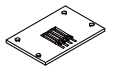
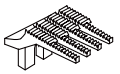
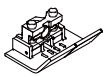

機型 MODEL	規格 SVB CLASS	種類 NEEDLE GAUGE	針座 NEEDLE HOLDER		針板 NEEDLE PLATE	送具 FEED DOG	押具 PRESSER FOOT	撥線軸 RETAINER HOLDER	勾針 LOOPER	護針片 NEEDLE GUARD	勾針座 LOOPER HOLDER	勾針座台 LOOPER HOLDER BLOCK	針號 NEEDLE
VC008-04/VCE /RL/VAD/VUT	064P	3/4"	GM9004		E9004D	D9004P	P9004	VUT109P	VE51	VE49	L9004	VE11Q	UOX113GS #11~#14
	085P	1"	GM9104		E9104D	D9104P	P9104	VUT109P	VE51	VE49	L9104	VE11Q	UOX113GS #11~#14
	095	1 1/8"	GM9204		E9204D	D9204P	P9204	VUT109P	VE51	VE49	L9204	VE11Q	UOX113GS #11~#14
VC008-04/VCE /RL/VAD/VUT	106P	1 1/4"	GM9304		E9304D	D9304P	P9304	R9304	VE51	VE49	L9304	VE11Q	UOX113GS #11~#14
	127P	1 1/2"	GM9404		E9404D	D9404P	P9404	R9404	VE51	VE49	L9404	VE11Q	UOX113GS #11~#14
VC008-04/VWL /FH	064P	3/4"	GM9004		E9004D	D9004	P9004	R9004	VE51	VE49	L9004	VE11Q	UOX113GS #11~#14
VC008-04/VWL /FH	085P	1"	GM9104		E9104D	D9104	P9104	R9104	VE51	VE49	L9104	VE11Q	UOX113GS #11~#14
	095P	1 1/8"	GM9204		E9204D	D9204	P9204	R9204	VE51	VE49	L9204	VE11Q	UOX113GS #11~#14
	106P	1 1/4"	GM9304		E9304D	D9304	P9304	R9304	VE51	VE49	L9304	VE11Q	UOX113GS #11~#14
	127P	1 1/2"	GM9404		E9404D	D9404	P9404	R9404	VE51	VE49	L9404	VE11Q	UOX113GS #11~#14
VC008-04/VUT	064P	3/4"	GM9004		E9004D	D9004P	P9004	VUT109P	VE51	VE49	L9004	VE11Q	UOX113GS #11~#14
	085P	1"	GM9104		E9104D	D9104P	P9104	VUT109P	VE51	VE49	L9104	VE11Q	UOX113GS #11~#14

*VPT: 適用於 VC008-12XXX VSF:適用於 VC008-0448/0464 VWL:適用於 VC008-04XXX
*VPT: applicable to VC008-12XXX VSF: applicable to VC008-0448/0464 VWL: applicable to VC008-04XXX

09/08/24

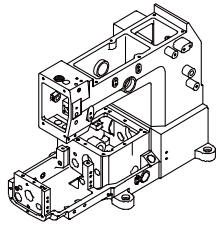
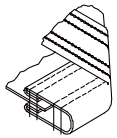
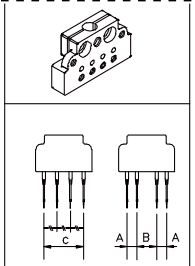

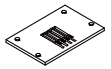
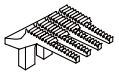
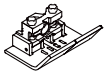

機　型 MODEL	規格 SVB CLASS	種 類 NEEDLE GAUGE	針 座 NEEDLE HOLDER		針板 NEEDLE PLATE	送 具 FEED DOG	押 具 PRESSER FOOT	撥線軸 RETAINER HOLDER	勾 針 LOOPER	護針片 NEEDLE GUARD	勾針座 LOOPER HOLDER	勾針座台 LOOPER HOLDER BLOCK	針 號 NEEDLE
	095P	1 1/8"	GM9204		E9204D	D9204P	P9204	VUT109P	VE51	VE49	L9204	VE11Q	UOX113GS #11~#14
VC008-04/VUT	106P	1 1/4"	GM9304		E9304D	D9304P	P9304	VUT109P	VE51	VE49	L9304	VE11Q	UOX113GS #11~#14
	127P	1 1/2"	GM9404		E9404D	D9404P	P9404	VUT109P	VE51	VE49	L9404	VE11Q	UOX113GS #11~#14
VC008-04A	64P	1/4"	GM9213		E9213	D9213	P9213D	R9213	VE51	VE49	L9002	VE11Q	UOX113GS*4 #11~#14
VC008-04A32	032P	(1/4-1/8-1/8 1/4)*3	GM9113		E9113	D9113	P9113D	R9113	VE51T	VE49T	L9119T-E	VE11Q	UOX113GS #11~#14
VC008-0448	191P	3/16-3/4-3/16"		GM9504A	E9504E	D9504A	P9504A	R9504A	VE51	VE49	L9504A	VE11Q	UOX113GS #11~#14
	222P	3/16-7/8-3/16"		GM9204A	E9204E	D9204A	P9204A	R9204A	VE51	VE49	L9204A	VE11Q	UOX113GS #11~#14
	254P	3/16-1-3/16"		GM9404A	E9404E	D9404A	P9404A	R9404A	VE51	VE49	L9404A	VE11Q	UOX113GS #11~#14
VC008-0448 /VSF/FH	254P	3/16-1-3/16"		GM9404A	E9404E	D9404A	P9404A	R9404A	VE51	VE49	L9404A	VE11Q	UOX113GS #11~#14
VC008-0464	191P	1/4-3/4-1/4"		GM9304A	E9304E	D9304A	P9304A	R9304A	VE51	VE49	L9304A	VE11Q	UOX113GS #11~#14
	127P	1/4-1/2-1/4"		GM9004A	E9004E	D9004A	P9004A	R9004A	VE51	VE49	L9004A	VE11Q	UOX113GS #11~#14
	254P	1/4-1-1/4"		GM9104A	E9104E	D9104A	P9104A	R9104A	VE51	VE49	L9104A	VE11Q	UOX113GS #11~#14

*VPT: 適用於 VC008-12XXX　VSF:適用於 VC008-0448/0464　VWL:適用於 VC008-04XXX
*VPT: applicable to VC008-12XXX　VSF: applicable to VC008-0448/0464　VWL: applicable to VC008-04XXX

規格件表 CONVERSION CHART

規格件表 CONVERSION CHART

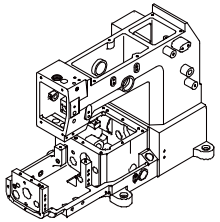
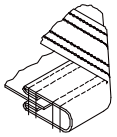
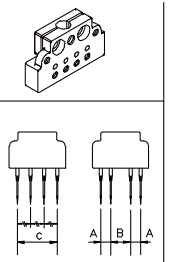

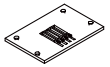
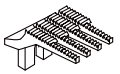
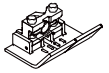

機　型 MODEL	規格 SVB CLASS	種 類 NEEDLE GAUGE	針 座 NEEDLE HOLDER		針板 NEEDLE PLATE	送 具 FEED DOG	押 具 PRESSER FOOT	撥線軸 RETAINER HOLDER	勾 針 LOOPER	護針片 NEEDLE GUARD	勾針座 LOOPER HOLDER	勾針座台 LOOPER HOLDER BLOCK	針 號 NEEDLE
VC008-0464 /VSF/FH	191P	1/4-3/4-1/4"		GM9304A	E9304E	D9304A	P9304A	R9304A	VE51	VE49	L9304A	VE11Q	UOX113GS #11~#14
	254P	1/4-1-1/4"		GM9104A	E9104E	D9104A	P9104A	R9104A	VE51	VE49	L9104A	VE11Q	UOX113GS #11~#14
VC008-06/VPL /LSA	048P	3/16"	GM9012		E9012	D9012	P9412D	R9012	VE51	VE49	L9012	VE11Q	UOX113GS #11~#14
	064P	1/4"	GM9112		E9112	D9112	P9512D	R9112	VE51	VE49	L9112	VE11Q	UOX113GS #11~#14
VC008-06/VPL	064P	1/2"	GM9112		E9112	D9112	P9512B	R9112	VE51	VE49	L9112	VE11Q	UOX113GS #11~#14
VC008-06/VUT	064P	1/4"	GM9112		E9112	D9112	P9112D	VUT109P	VE51	VE49	L9112	VE11Q	UOX113GS #11~#14
VC008-06/VWL /FH	048P	3/16"	GM9012		E9012	D9012	P9412D	R9012	VE51	VE49	L9012	VE11Q	UOX113GS #11~#14
VC008-08/VUT	064P	1/4"	M9108		E9108	D9108	P9108	VUT109P	VE51	VE49	L9112	VE11Q	UOX113GS #11~#14
VC008-12	048P	3/16"	GM9012		E9012	D9012	P9012D	R9012	VE51	VE49	L9012	VE11Q	UOX113GS #11~#14
	050P	5mm	GM9612		E9612	D9612	P9612D	R9612	VE51	VE49	L9612	VE11Q	UOX113GS #11~#14
	064P	1/4"	GM9112		E9112	D9112	P9112D	R9112	VE51	VE49	L9112	VE11Q	UOX113GS #11~#14

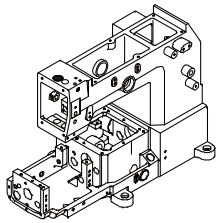
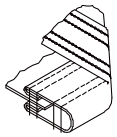
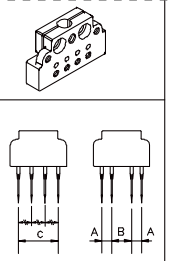

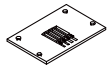

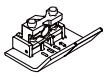

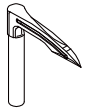

機　型 MODEL	規格 SVB CLASS	種 類 NEEDLE GAUGE	針 座 NEEDLE HOLDER		針板 NEEDLE PLATE	送 具 FEED DOG	押 具 PRESSER FOOT	撥線軸 RETAINER HOLDER	勾 針 LOOPER	護針片 NEEDLE GUARD	勾針座 LOOPER HOLDER	勾針座台 LOOPER HOLDER BLOCK	針 號 NEEDLE
VC008-12/VPQ	064P	1/4"	GM9112		E9312	D9312	P9312	R9112	VE51Q	VE49	L9112	VE11Q	UOX113GS #11~#14
	048P	3/16"	GM9012		E9212	D9212	P9212	R9012	VE51Q	VE49	L9012	VE11Q	UOX113GS #11~#14
VC008-12/VPQK	064P	1/4"	M9112		E9312	D9312	P9312	R9112	VE51Q	VE49	L9112	VE11Q	UOX113GS #11~#14
	048P	3/16"	M9012		E9212	D9212	P9212	R9012	VE51Q	VE49	L9012	VE11Q	UOX113GS #11~#14
VC008-12/VPS	048P	3/16"	M9012		E9212A	D9212	P9212B	———	VSM47	———	L9012	VE11Q	DV-K25 #18~#21
	064P	1/4"	M9112		E9312A	D9312	P9312B	———	VSM47	———	L9112	VE11Q	DV-K25 #18~#21
VC008-12/VPL	064P	1/4"	M9112		E9112	D9112	P9712D	R9112	VE51	VE49	L9112	VE11Q	UOX113GS #11~#14
VC008-12/VPT	048P	3/16"	M9012		E9012	D9012	P9012D	R9012	VE51	VE49	L9012	VE11Q	UOX113GS #11~#14
	064P	1/4"	M9112		E9112	D9112	P9112D	R9112	VE51	VE49	L9112	VE11Q	UOX113GS #11~#14
VC008-12/VSM	048P	3/16"	M9012		E9012	D9012	P9012B P9212B	R9012	VE51	VE49	L9012	VE11Q	DVX57 #11~#18
	064P	1/4"	M9112		E9112	D9112	P9112B P9312B	R9112	VE51	VE49	L9112	VE11Q	DVX57 #11~#18

*VPT: 適用於 VC008-12XXX　VSF:適用於 VC008-0448/0464　VWL:適用於VC008-04XXX
*VPT: applicable to VC008-12XXX　VSF: applicable to VC008-0448/0464　VWL: applicable to VC008-04XXX

規格件表 CONVERSION CHART

規格件表 CONVERSION CHART

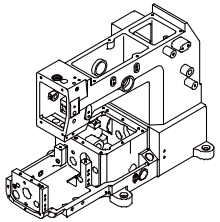
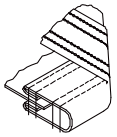
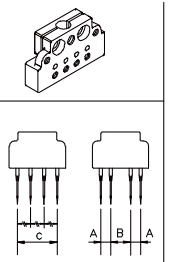

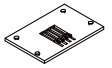
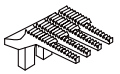
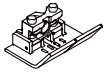

機　型 MODEL	規格 SVB CLASS	種 類 NEEDLE GAUGE	針 座 NEEDLE HOLDER		針板 NEEDLE PLATE	送 具 FEED DOG	押 具 PRESSER FOOT	撥線軸 RETAINER HOLDER	勾 針 LOOPER	護針片 NEEDLE GUARD	勾針座 LOOPER HOLDER	勾針座台 LOOPER HOLDER BLOCK	針 號 NEEDLE
VC008-12/VSQ	048P	3/16"	M9012		E9212A	D9212	P9212B	———	VSM47	VE49	L9012	VE11Q	DV-K25 #18
	064P	1/4"	M9112		E9312A	D9312	P9312B	———	VSM47	VE49	L9112	VE11Q	DV-K25 #18
VC008-12/VSSM	048P	3/16"	M9012		E9212	D9212	P9212B	R9012	VE51Q	VE49	L9012	VE11Q	DVX57 #11~#18
	064P	1/4"	M9112		E9312	D9312	P9312B	R9112	VE51Q	VE49	L9112	VE11Q	DVX57 #11~#18
VC008-12/VUT	050P	5mm	M9612		E9612	D9612P	P9612D	VUT109P	VE51	VE49	L9612	VE11Q	UOX113GS #11~#14
VC008-12/VWL /FH	064P	1/4"	M9112		E9112	D9112	P9112D	R9112	VE51	VE49	L9112	VE11Q	UOX113GS #11~#14
VC008-12A32	032P	(1/4-1/8-1/8 1/4)*3	M9113		E9113	D9113	P9113D	R9113	VE51T	VE49T	L9119T-E	VE11Q	UOX113GS #11~#14
VC008-12A	64P	1/4"	M9213		E9213	D9213	P9213D	R9213	VE51	VE49	L9002	VE11Q	UOX113GS*6 #11~#14
VC008-13	032P	1/8"	M9313		E9313	D9313	P9313	R9313	VE51T	VE49T	L9113T-E	VE11Q	UOX113GS*4 #11~#14
	064P	1/4"	M9213		E9213	D9213	P9213D	R9213	VE51	VE49	L9213	VE11Q	UOX113GS*4 #11~#14
VC008-1332	032P	(1/4-1/8-1/8 1/4)*3	M9113		E9113	D9113	P9113D	R9113	VE51T	VE49T	L9119T-E	VE11Q	UOX113GS*4 #11~#14
VC008-17	032P	1/8"	M9117		E9117A	D9117A	P9117	R9117	VE51T	VE49T	L9119T-E	VE11Q	UOX113GS*4 #11~#14

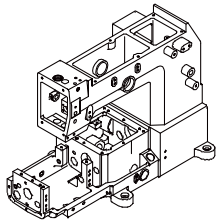
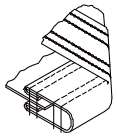
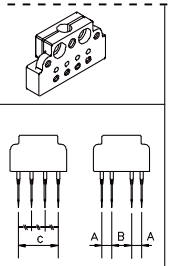

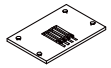

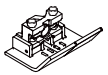

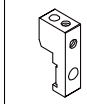

機　型 MODEL	規格 SVB CLASS	種 類 NEEDLE GAUGE	針 座 NEEDLE HOLDER	針 板 NEEDLE PLATE	送 具 FEED DOG	押 具 PRESSER FOOT	撥線軸 RETAINER HOLDER	勾 針 LOOPER	護針片 NEEDLE GUARD	勾針座 LOOPER HOLDER	勾針座台 LOOPER HOLDER BLOCK	針 號 NEEDLE
VC008-21	032P	1/8"	M9121	E9121A	D9121A	P9121	R9121	VE51T	VE49T	L9123T-E	VE11Q	UOX113GS*4 #11~#14
VC008-23	032P	1/8"	M9123	E9123A	D9123A	P9123	R9123	VE51T	VE49T	L9123T-E	VE11Q	UOX113GS*4 #11~#14
VC008-12/VSC	064P	1/4"	GM9112	E9112E	D9112E	P9112D	R9112	VE51	VE49	L9112	VE11Q	UOX113GS #11~#14

規格件表 **CONVERSION CHART**

PARTS LIST FOR VA GROUP

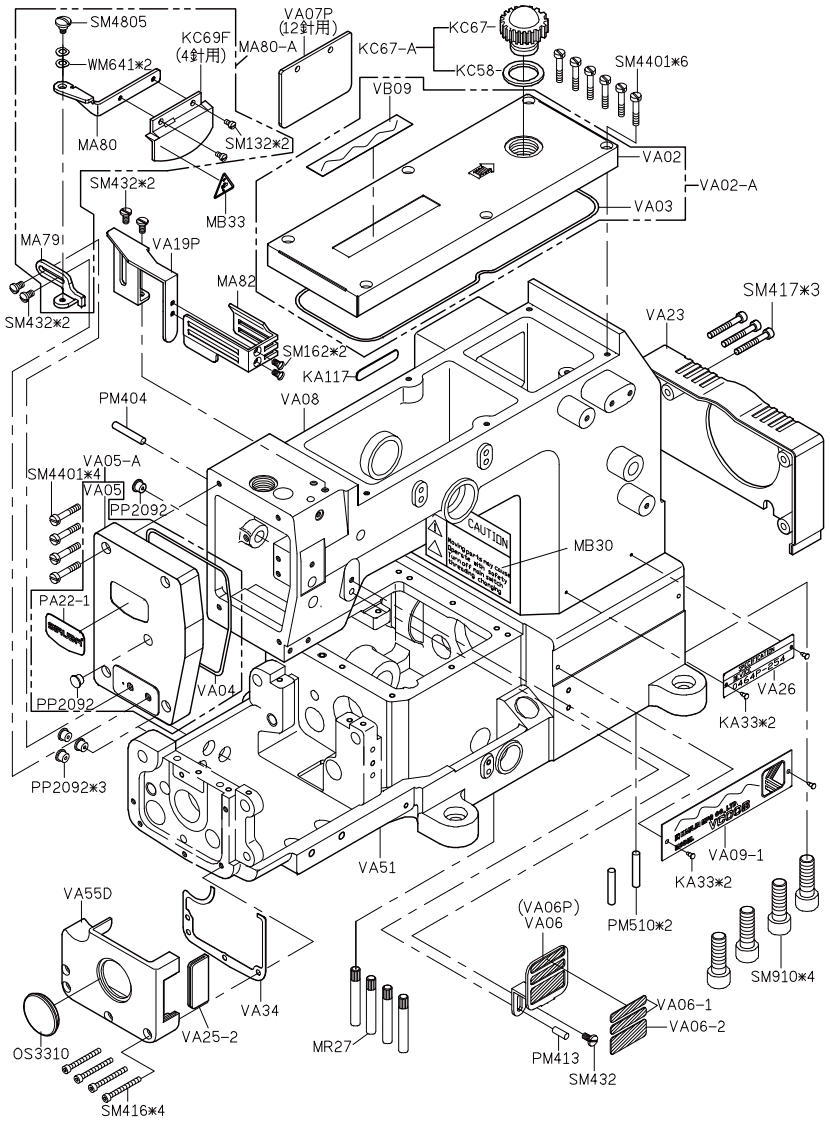

PARTS LIST FOR VB GROUP

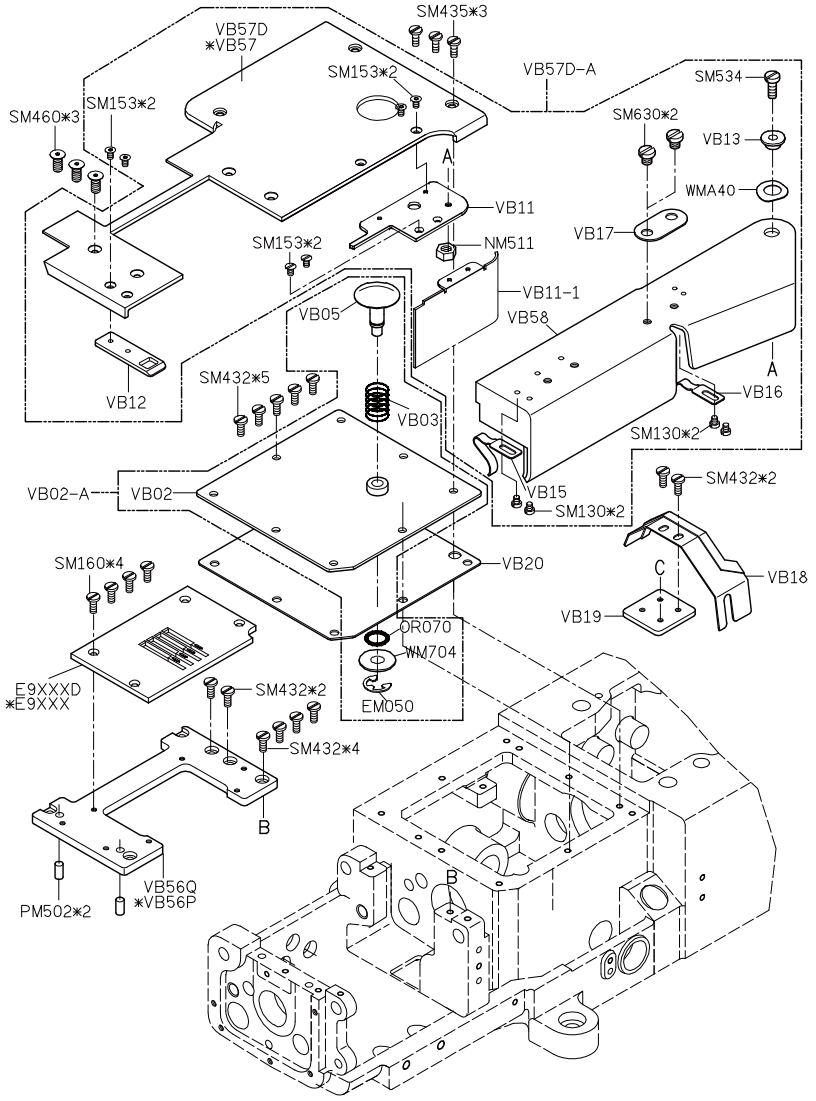

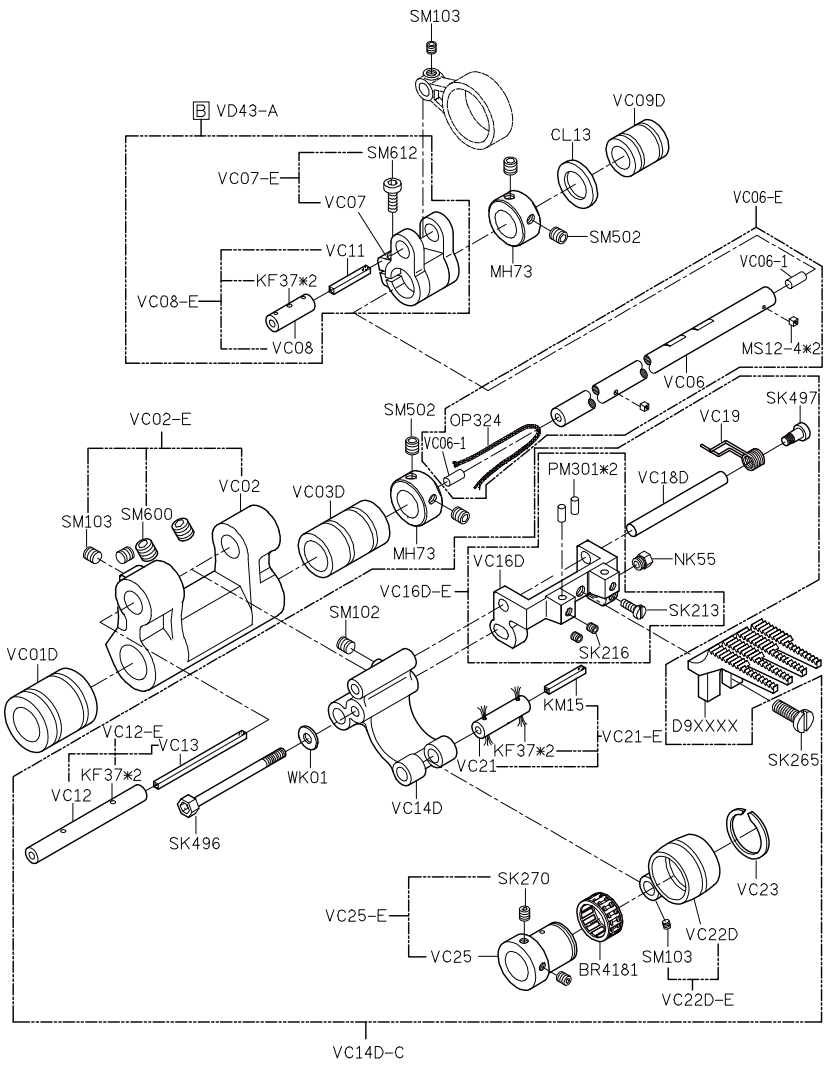

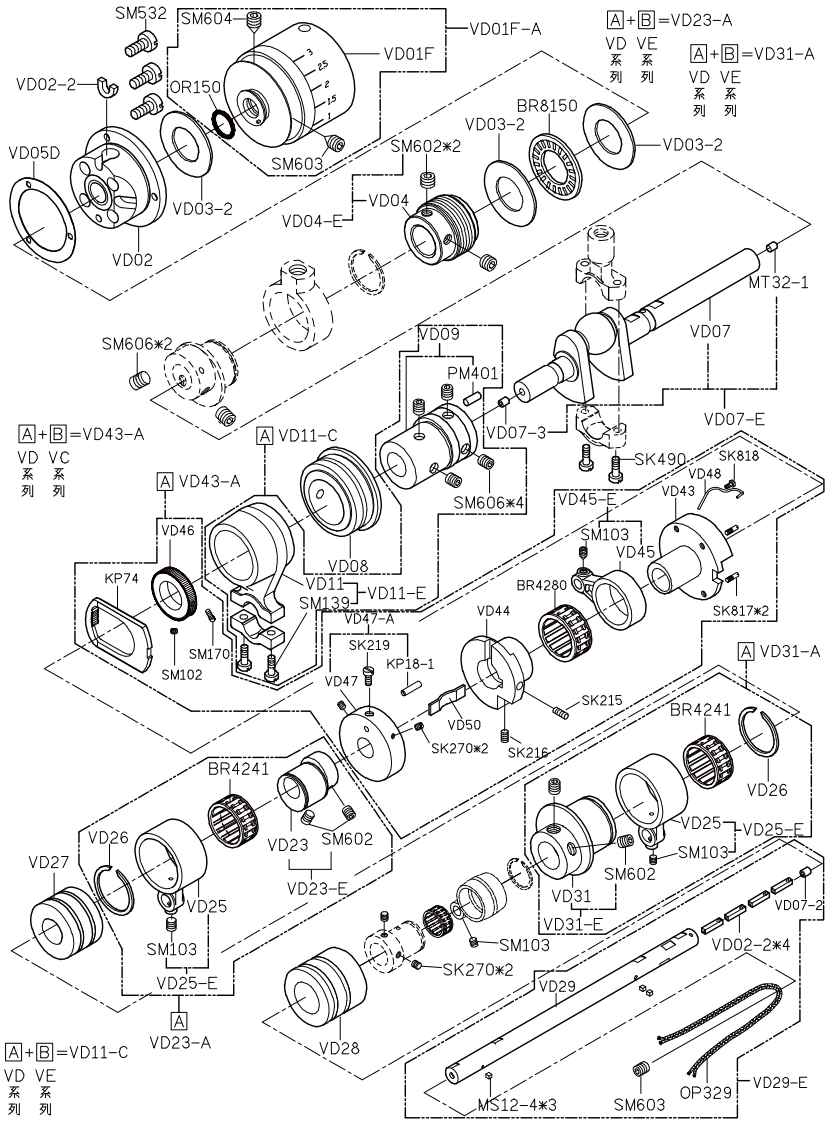

PARTS LIST FOR VC GROUP

PARTS LIST FOR VD GROUP

PARTS LIST FOR VE GROUP

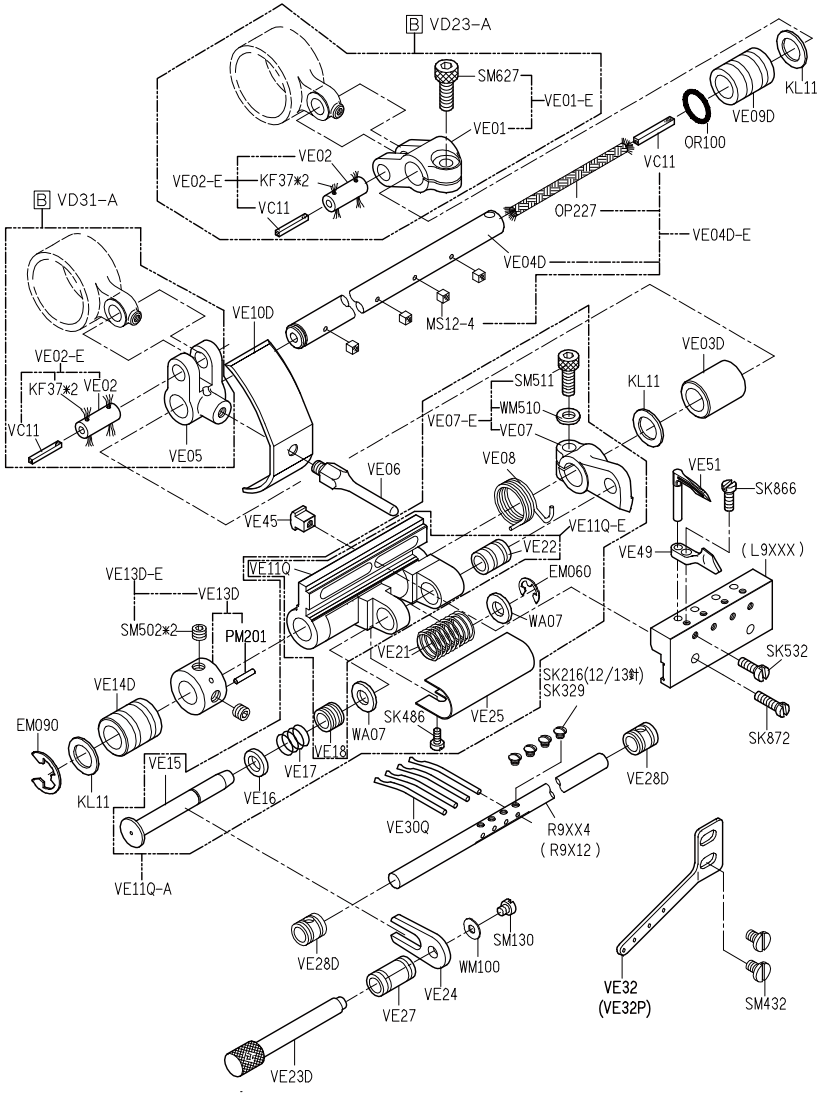

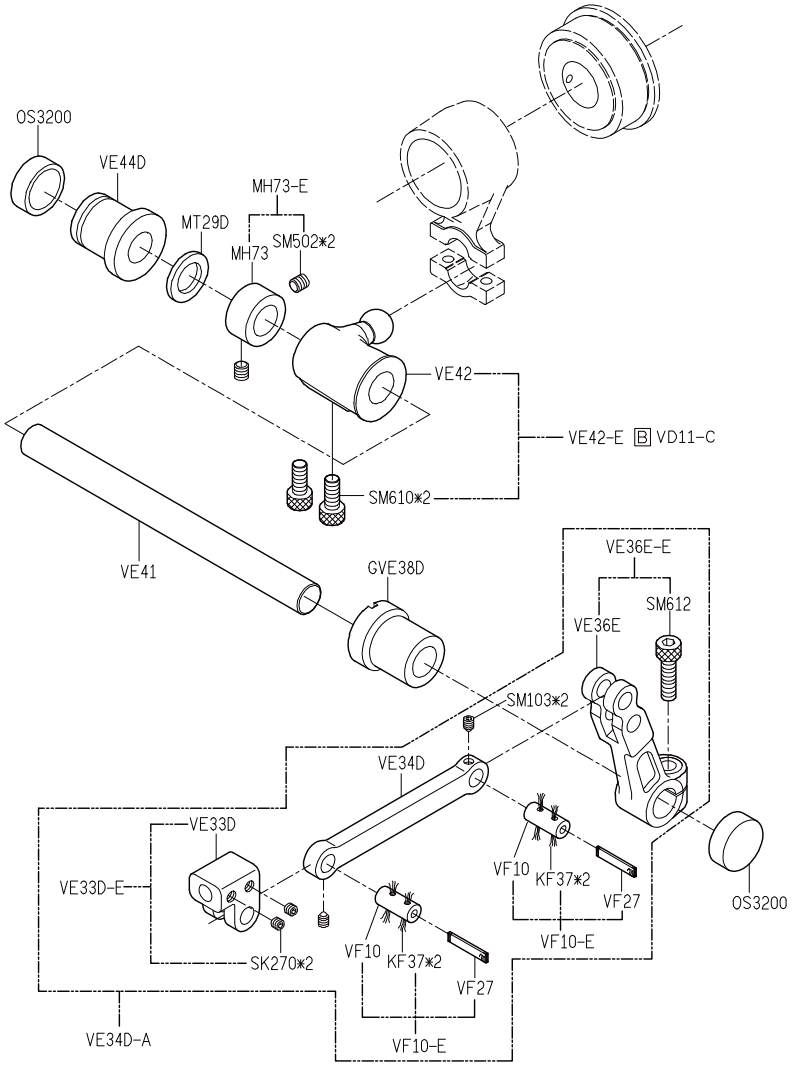

FOR 13~25 NEEDLE

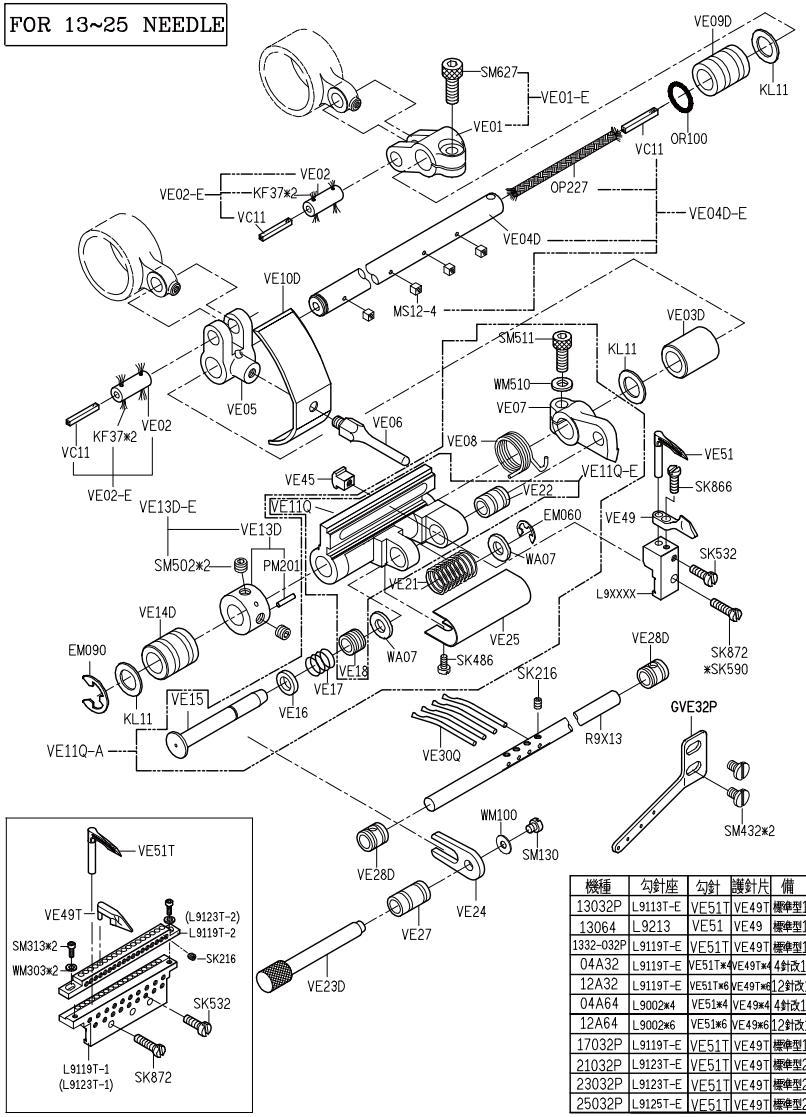

機種	勾針座	勾針	護針片	備 註
13032P	L9113T-E	VE51T	VE49T	標準型13針
13064	L9213	VE51	VE49	標準型13針
1332-032P	L9119T-E	VE51T	VE49T	標準型13針
04A32	L9119T-E	VE51T*4	VE49T*4	4針改13針
12A32	L9119T-E	VE51T*6	VE49T*6	12針改13針
04A64	L9002*4	VE51*4	VE49*4	4針改13針
12A64	L9002*6	VE51*6	VE49*6	12針改13針
17032P	L9119T-E	VE51T	VE49T	標準型17針
21032P	L9123T-E	VE51T	VE49T	標準型21針
23032P	L9123T-E	VE51T	VE49T	標準型23針
25032P	L9125T-E	VE51T	VE49T	標準型25針

FOR 13 NEEDLE

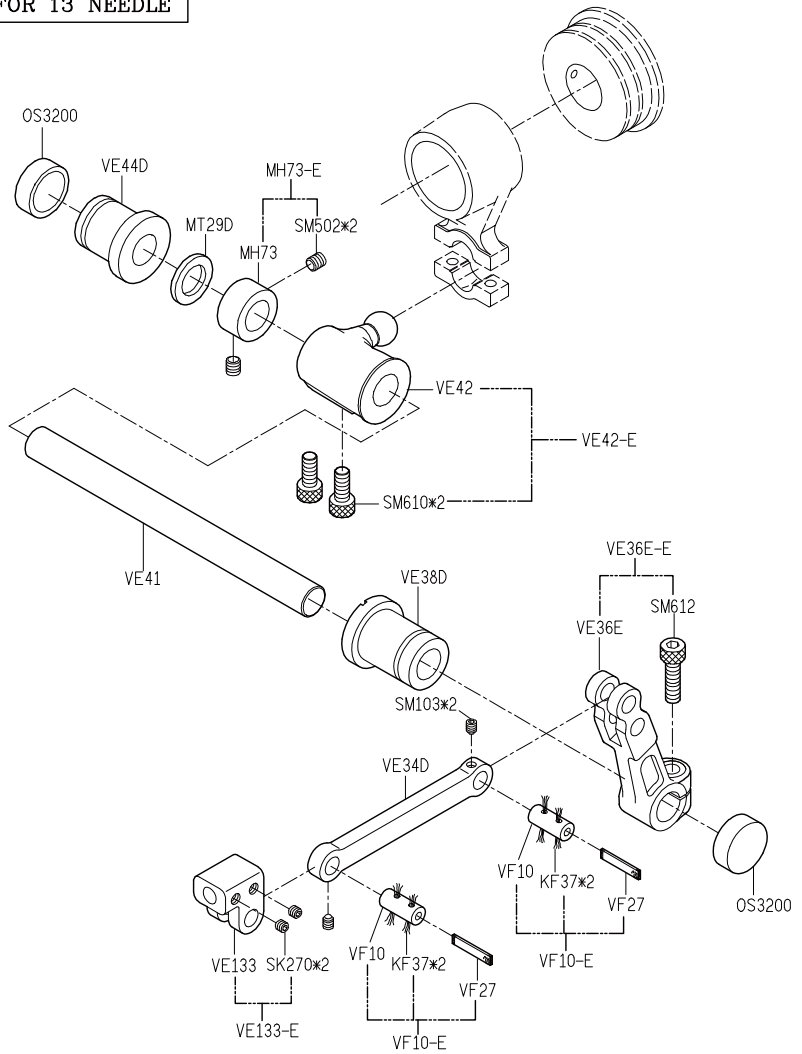

PARTS LIST FOR VF GROUP

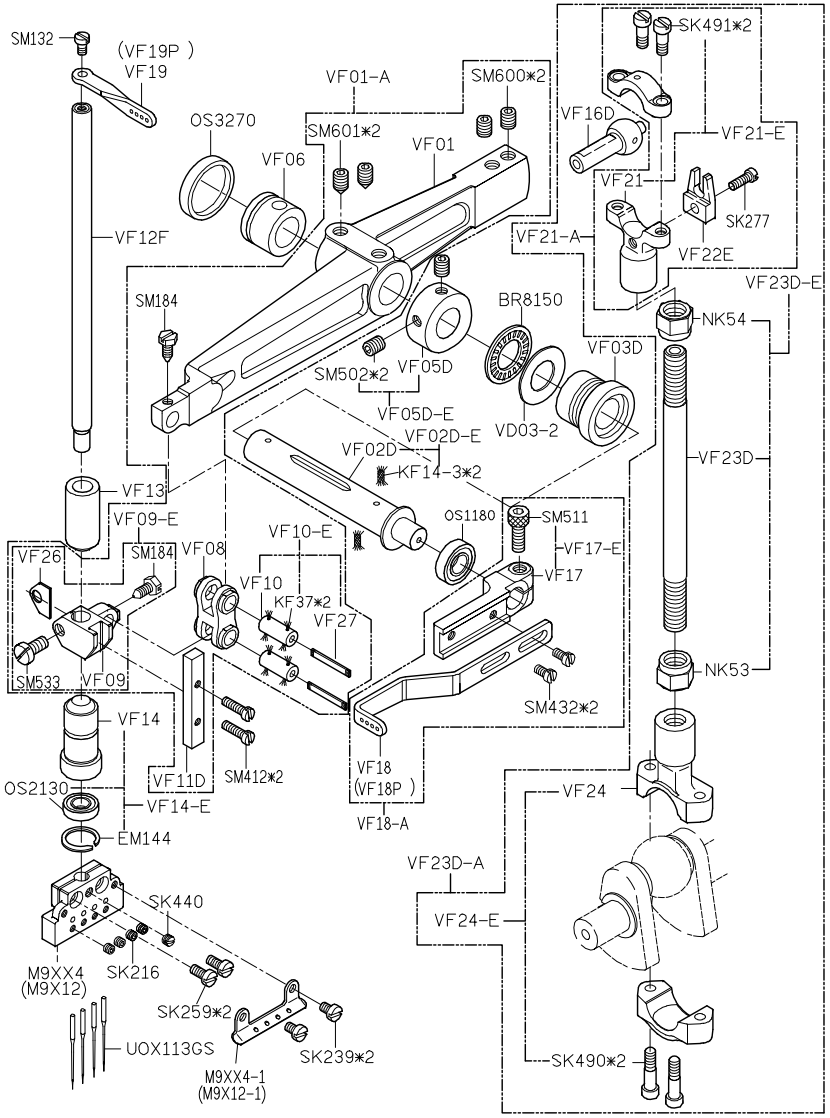

PARTS LIST FOR VJ GROUP

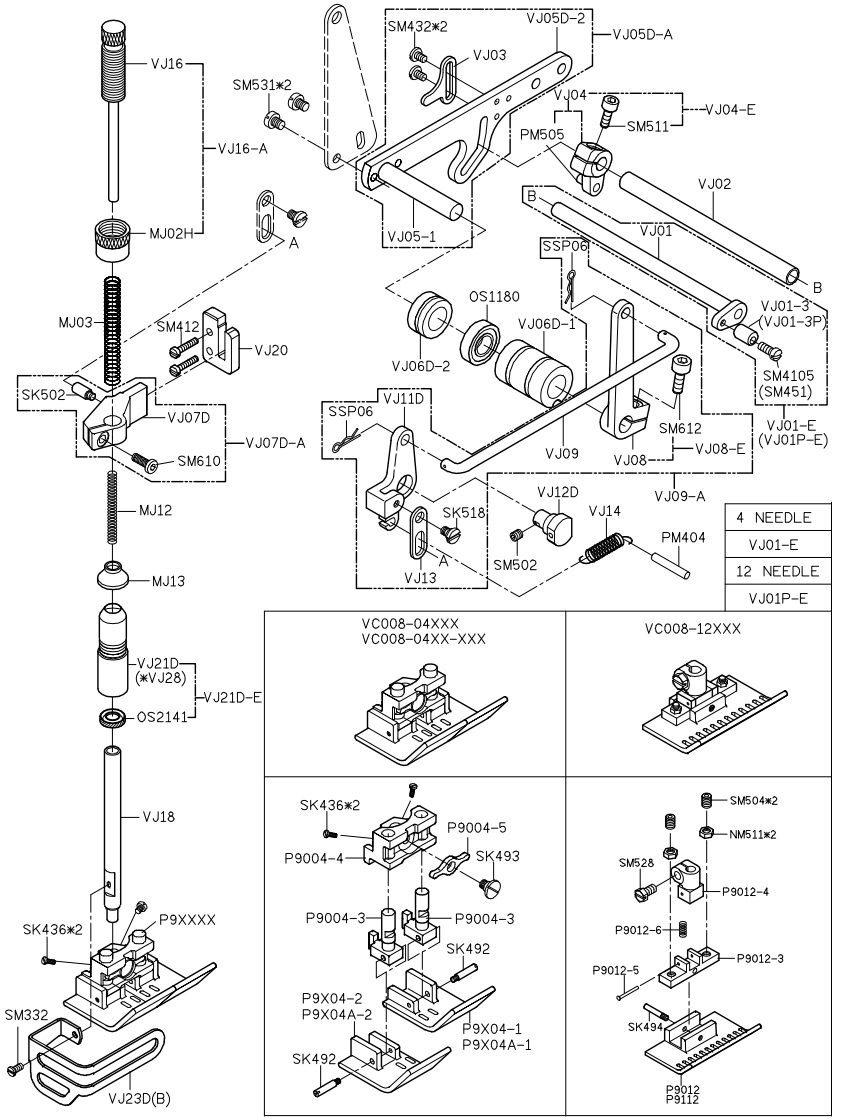

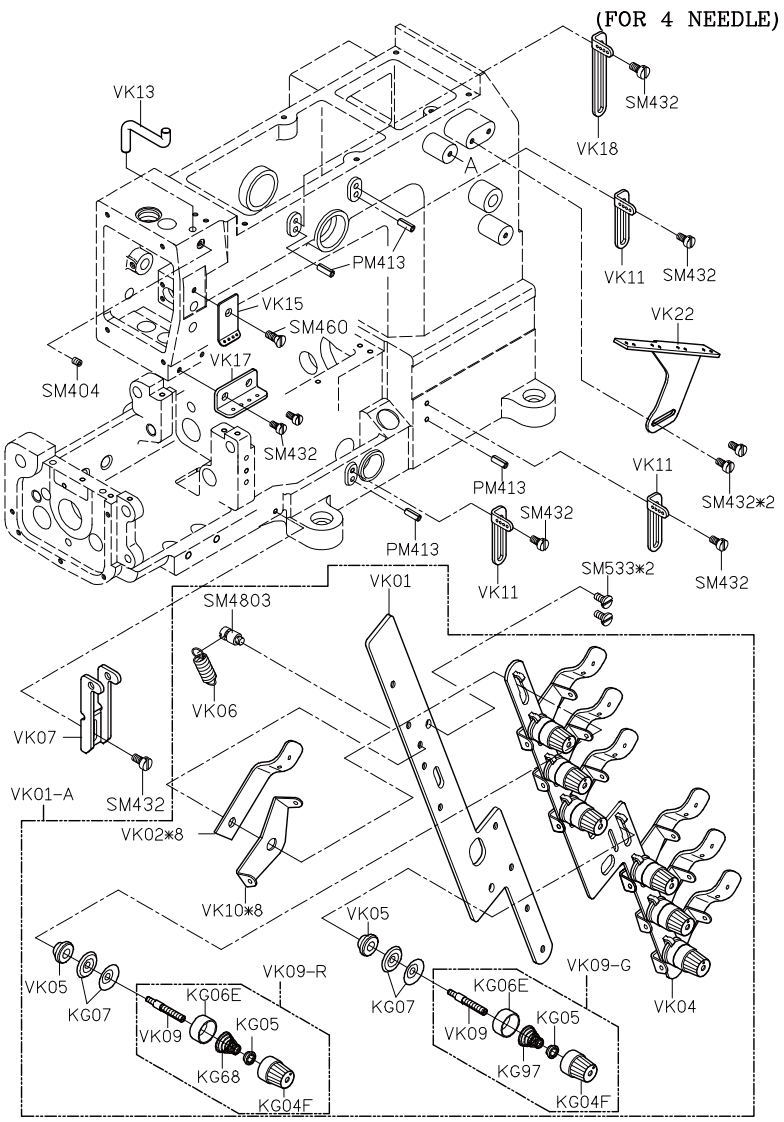

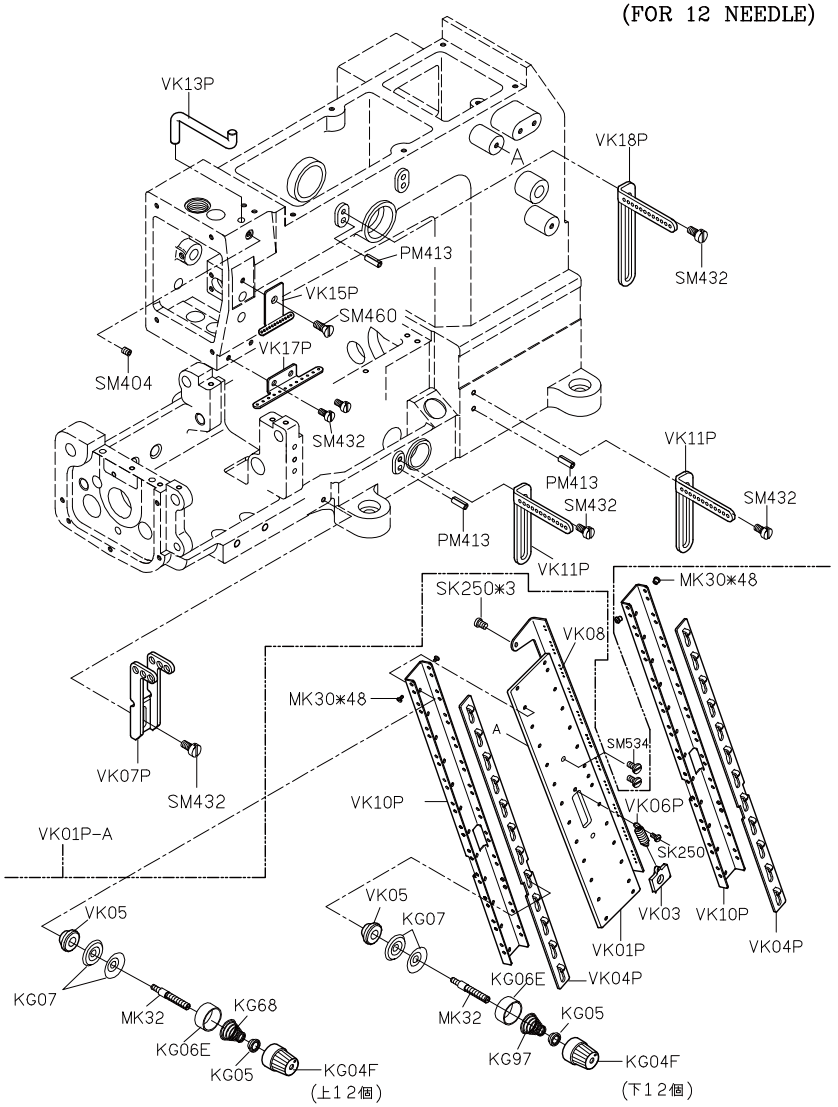

PARTS LIST FOR VK GROUP

PARTS LIST FOR VL GROUP

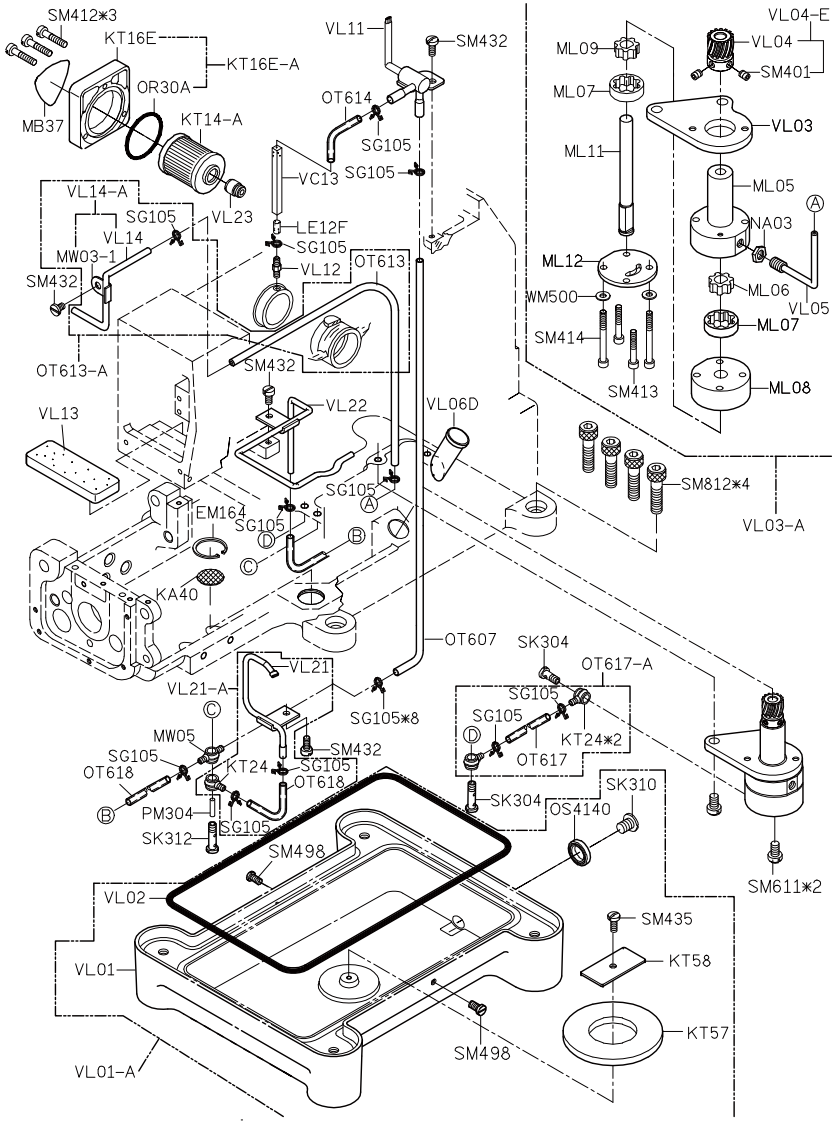

PARTS LIST FOR VN GROUP

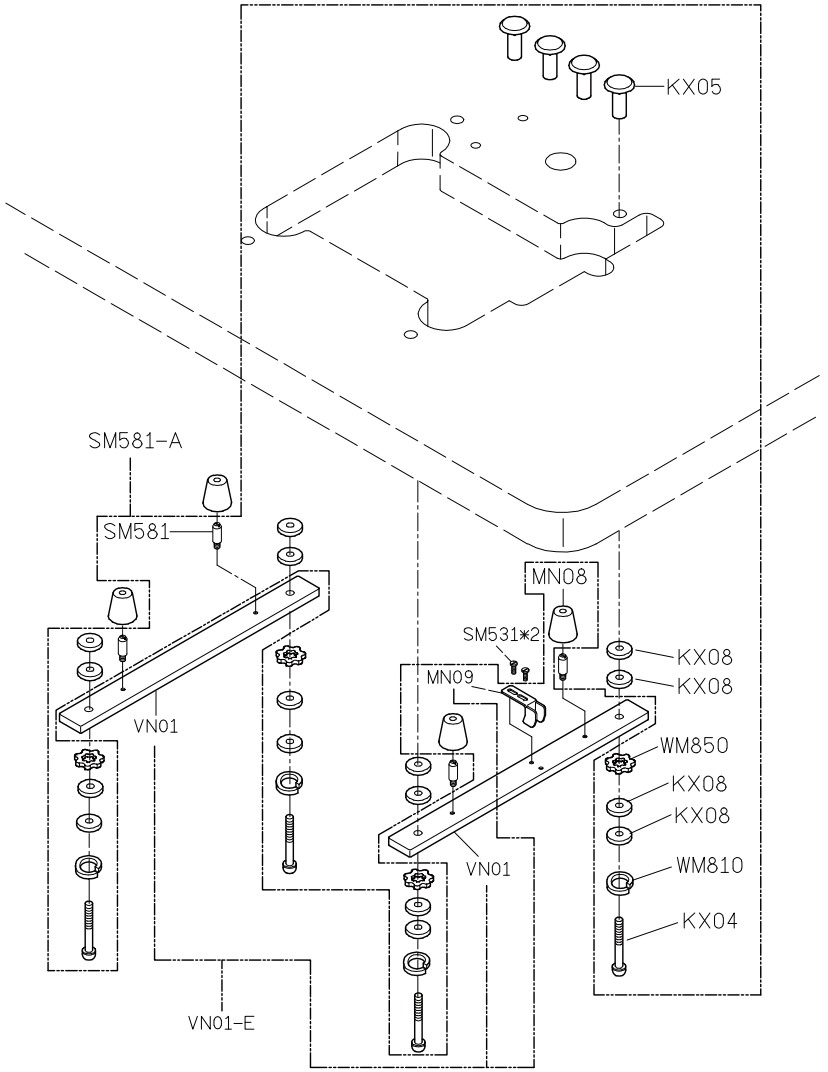

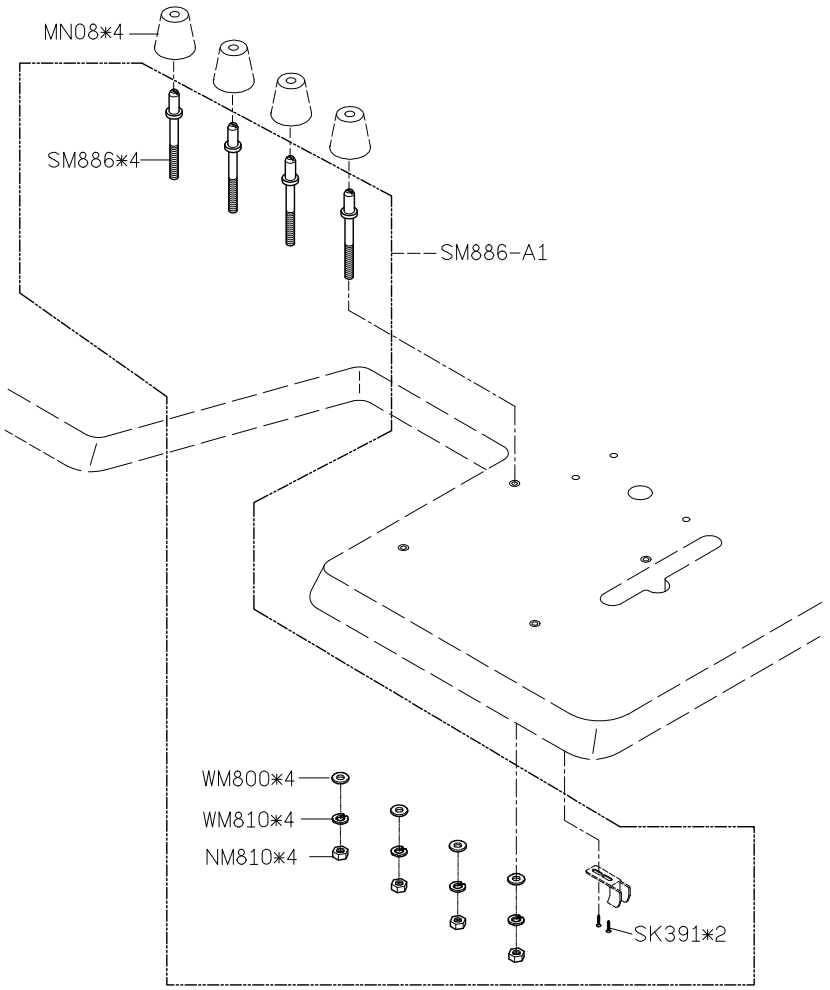

PARTS LIST FOR VN GROUP

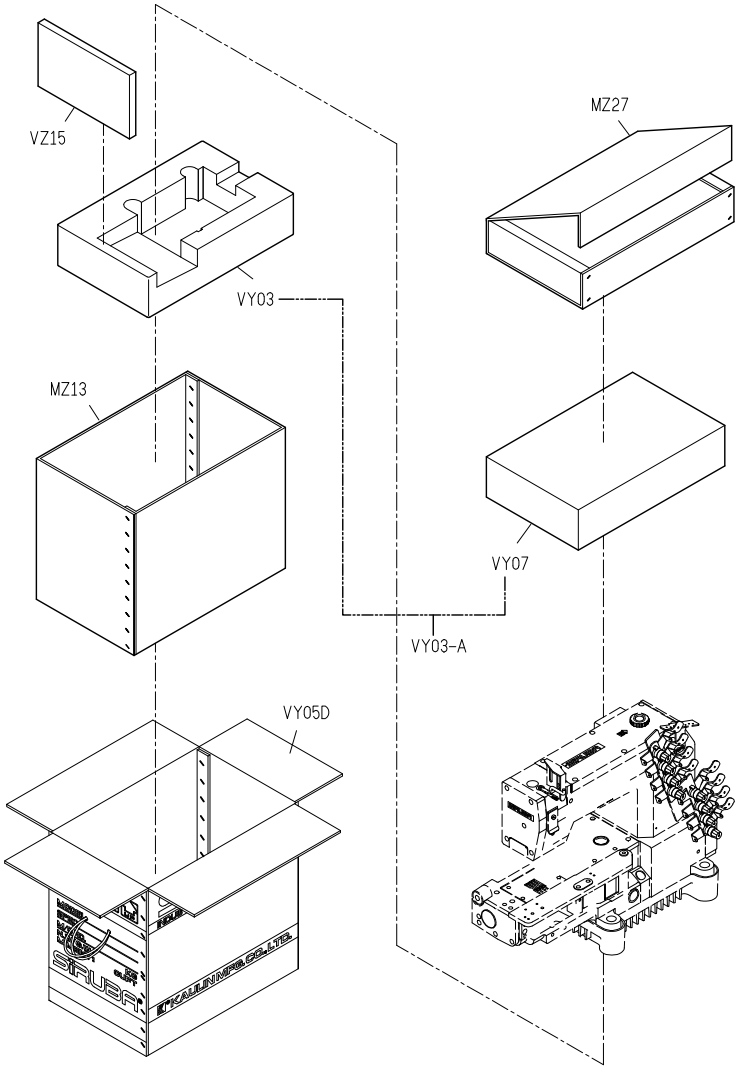

PARTS LIST FOR VY GROUP

PARTS LIST FOR VY GROUP

MY01
防塵罩

KY02F-A
油 罐

KY03
油 壺

KY04
漏 斗

KY07
開口板手

KY08
開口板手

KY09
開口板手

MY09
六角板手
1.5

KY10
六角板手
2

MY10
六角板手
2.5

MY11
六角板手
3

MY12
六角板手
4

KY11
六角板手
5

KY14
內六角螺絲起子

KY16
一字起子

KY17
一字起子

KY18
鑷 子

KY22
一字起子
(23針用)

KT14-A
濾油器

GKY26F
工具袋

KZ03
乾燥劑

針*5

KY20D-A
腳踏板

KY21-1/MY21
鉤子／鍊條

VY04
零件圖

VY09
輔助件零件圖

VY01/P
使用說明書
四針(十二針)車使用說明書

PARTS LIST FOR VZ GROUP

(4 NEEDLE USE)

WM610*6
KW26E*2
VZ03*6
WM601*6
WM610*6
KW32E*8
F
VZ02*2
D
KW36B
E
SM622*6
KW05B*6
SM606*4
NM610*6
D
SM621*6
KW01E
E
KW28E
SM4654
SK368B
KW14E
NK29B*2
KW17B
GKW03E
VZ01
SM4655*2
KW20E
C
NK29B
C
NK29B*2
A
B
SM4656
KW22
SK422
KW13E*8
KW09B*8
KW16*8
KW12E*8
KW04E*2
A
KW02E
WK25B
WMG10
NK30B
KW29E
SW04*8
NK29B*8
B

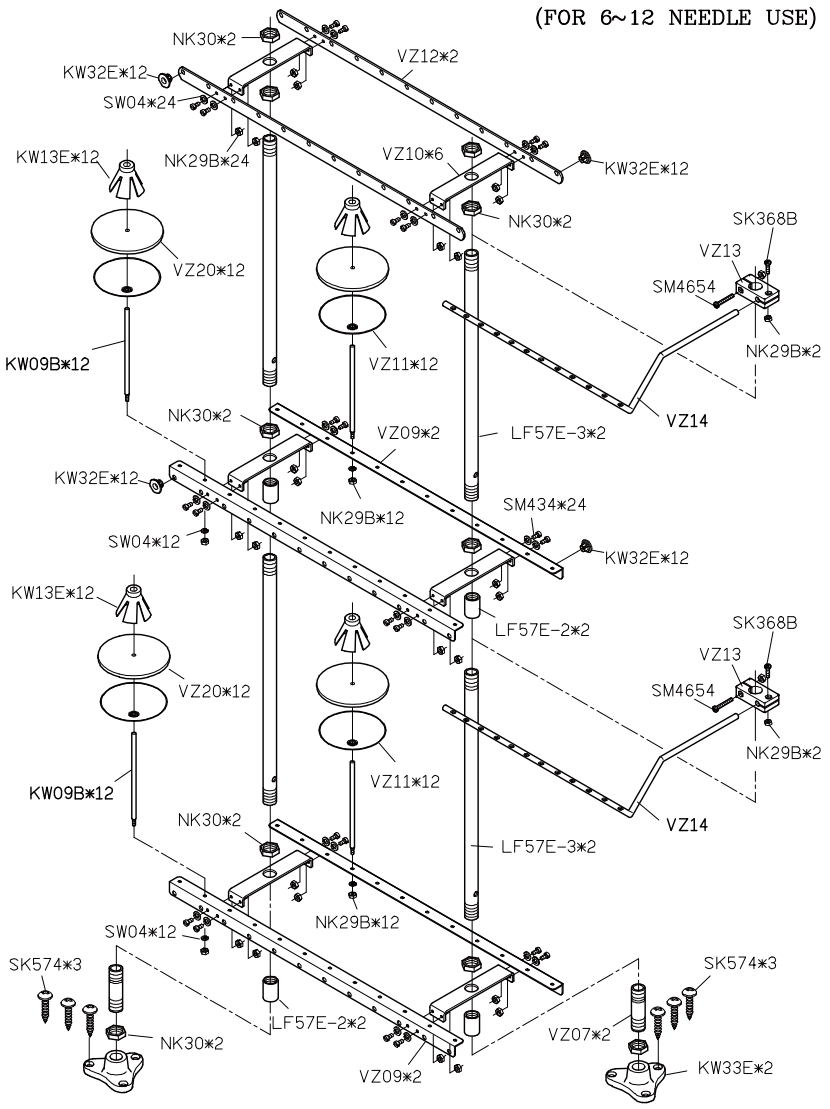

PARTS LIST FOR VZ GROUP

VC008

高林股份有限公司 KAULIN MFG. CO., LTD.

The specification and/or appearences of the equipment described in this parts list are subiect to change because of modification without previous notice.

VY04. NOV 2011