L918-RM1 自動切線型規格件表/CONVERSION CHART

MODEL 機 型	SUB-CLASS 規 格	OPERATING PANEL 操作盒	GAUGE WIDTH 切邊距離	NEEDLE PLATE 針 板	FEED DOG 送 具	PRESSER FOOT 押 具	HOOK ASM 梭 頭	BOBBIN CASE ASM 梭 殼	BOBBIN 梭 子	THROAT PLATE CHIP GUARD 下導布架	NEEDLE 針 號	THREAD GUIDE 導線片	THROAT PLATE COVER 布板蓋	HAND WHEEL 皮帶輪
L918-RM1-32-00 ~ L918-RM1-32-03	32	L-900 (賀欣) L-700B (P牌)	1/8" (3.2mm)	E705Q (E705S)	D705 (D702)	P705 (P701)	G121	G202	G303	LR254D (LR254)	DBX1#14	LR141S	(LR106S-E) (LR106)	LH01-A1 LH01P-A
L918-RM1-32-10 ~ L918-RM1-32-13														
L918-RM1-40-00 ~ L918-RM1-40-03	40		5/32" (4.0mm)	E705R (E705Q)	D705	P705	G121	G202	G303	LR254D	DBX1#14	LR141S	(LR106-E)	
L918-RM1-40-10 ~ L918-RM1-40-13														

(　　) 之規格件放於夾鏈袋裝于成車箱內，BOM表編與40站.

10.03.08

L918-RM1 自動切線型規格件表/CONVERSION CHART

MODEL 機 型	SUB-CLASS 規 格	OPERATING PANEL 操作盒	GAUGE WIDTH 切邊距離	NEEDLE PLATE 針 板	FEED DOG 送 具	PRESSER FOOT 押 具	HOOK ASM 梭 頭	BOBBIN CASE ASM 梭 殼	BOBBIN 梭 子	THROAT PLATE CHIP GUARD 下導布架	NEEDLE 針 號	THREAD GUIDE 導線片	THROAT PLATE COVER 布板蓋	HAND WHEEL 皮帶輪
L918-RM1-48-00 ~ L918-RM1-48-03	48	L-900 (賀欣) L-700B (P牌)	3/16" (4.8mm)	E705 (E705Q)	D705	P705	G121	G202	G303	LR254D	DBX1#14	LR141S	(LR106-E)	LH01-A1 LH01P-A
L918-RM1-48-10 ~ L918-RM1-48-13														
L918-RM1-64-00 ~ L918-RM1-64-03	64		1/4" (6.4mm)	E705S (E705Q)	D702 (D705)	P701 (P705)	G121	G202	G303	LR254 (LR254D)	DBX1#14	LR141S	(LR106-E) (LR106)	
L918-RM1-64-10 ~ L918-RM1-64-13														
L918-RM1-95-00 ~ L918-RM1-95-03	95	L-900 (賀欣) L-700B (P牌)	3/8" (9.5mm)	E705T (E705Q)	D702 (D705)	P701 (P705)	G121	G202	G303	LR254 (LR254D)	DBX1#14	LR141S	(LR106T-E) (LR106)	
L918-RM1-95-10 ~ L918-RM1-95-13														

(　　) 之規格件放於夾鏈袋裝于成車箱內，BOM表編與40站.

10.03.08

PARTS LIST FOR LA GROUP 系列圖 1

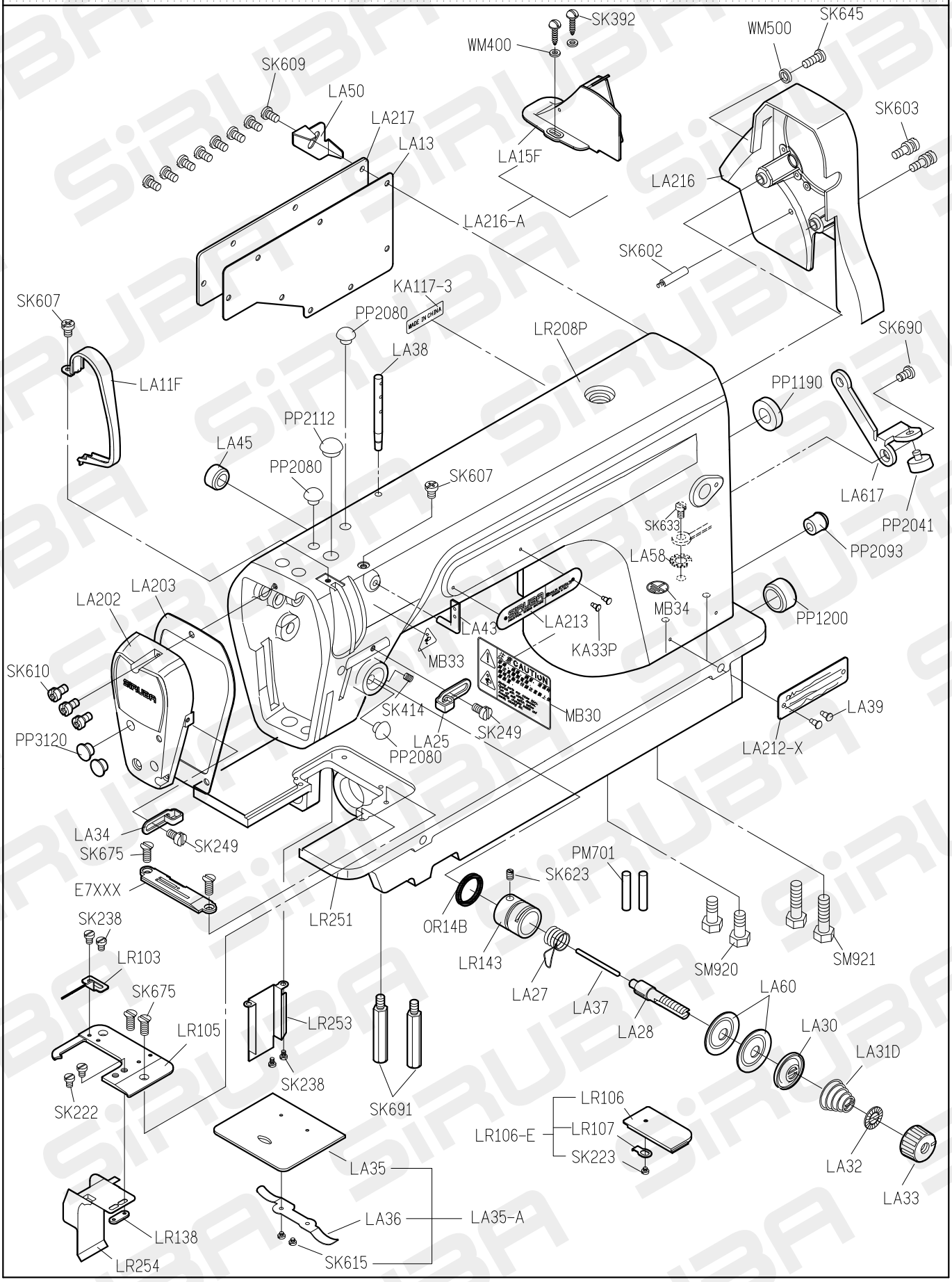

L918-RM1U PARTS LIST FOR LB GROUP

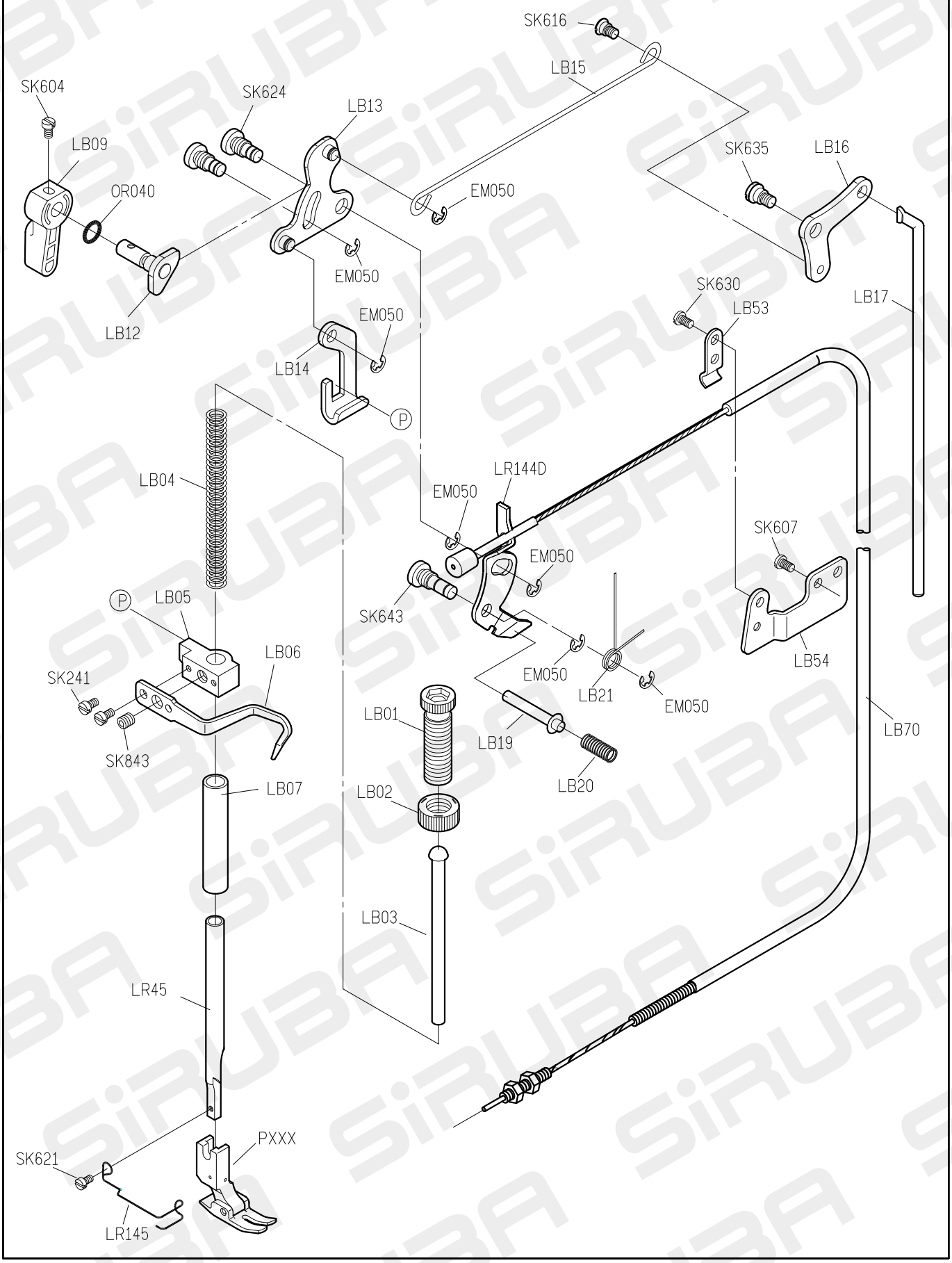

PARTS LIST FOR LC GROUP 系列圖 1

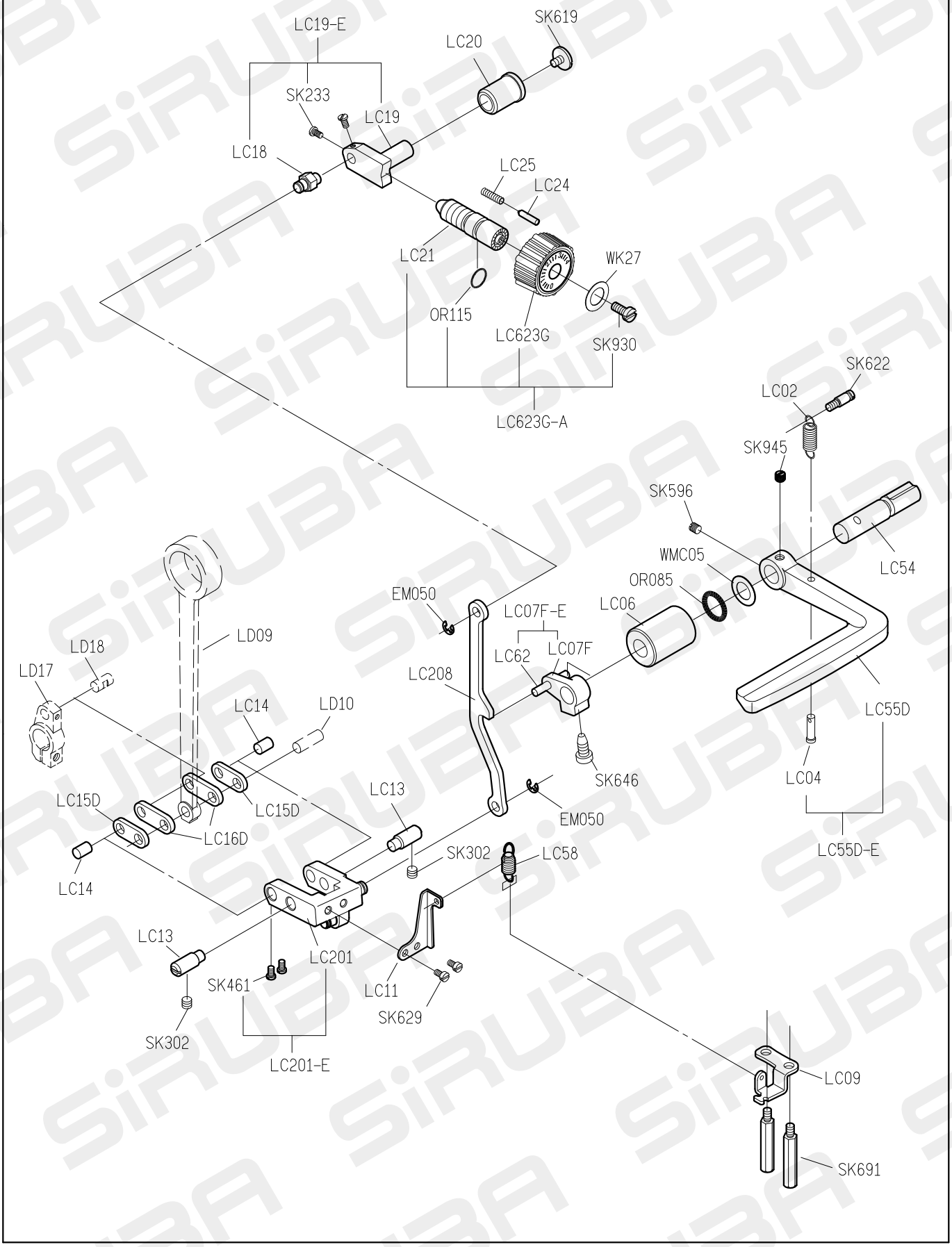

PARTS LIST FOR LC GROUP 系列圖 2

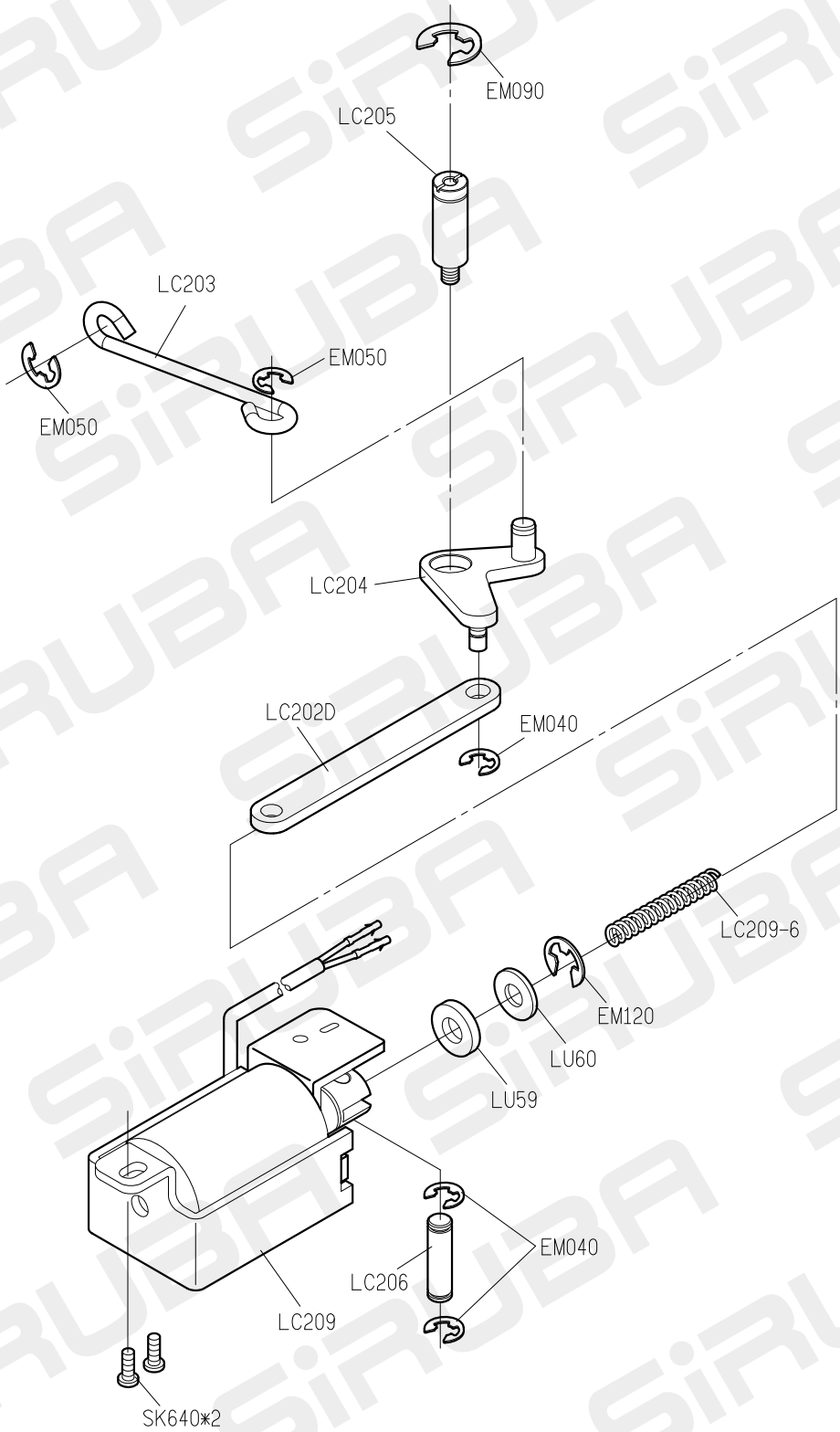

L918-RM1U PARTS LIST FOR LD GROUP

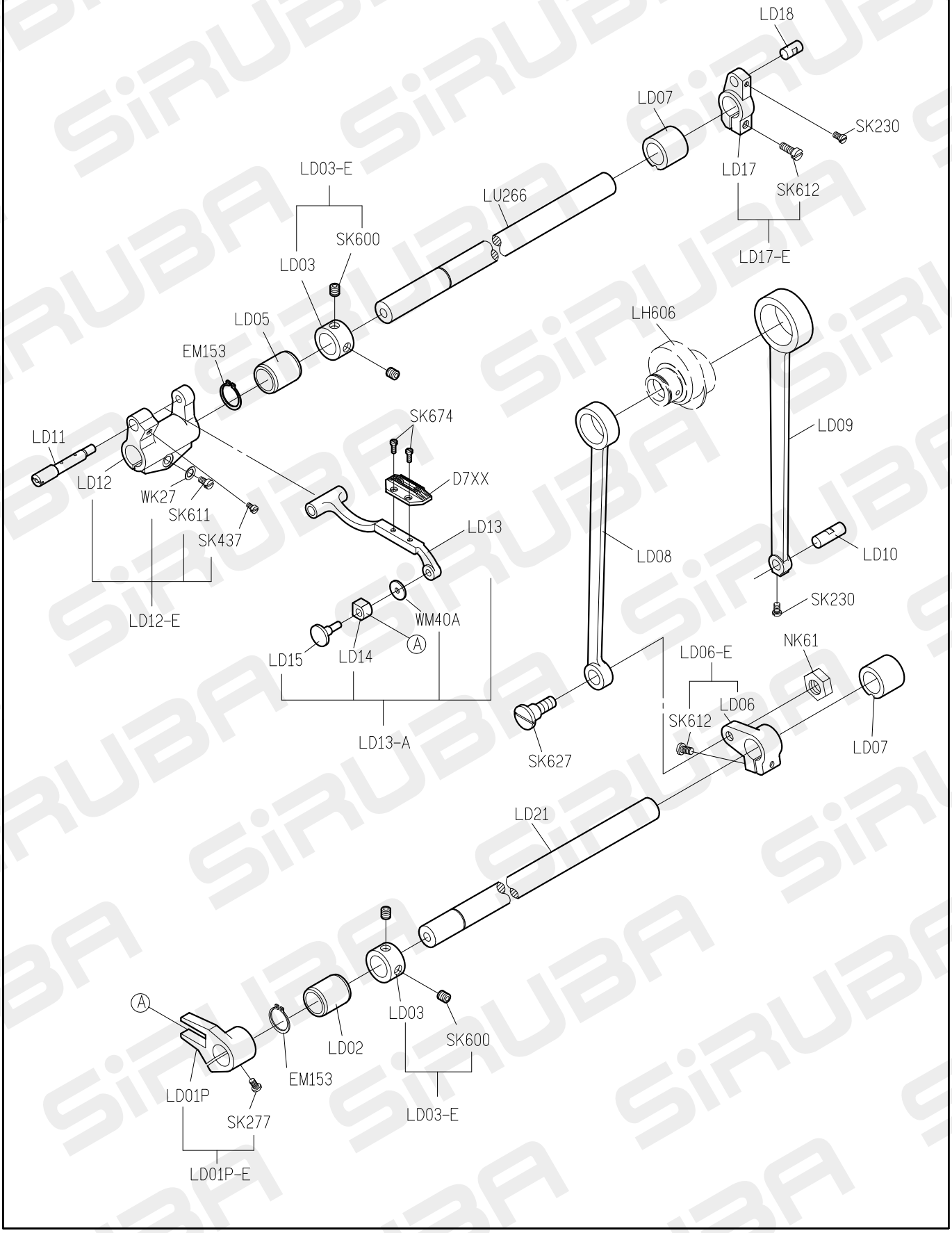

L918-RM1 PARTS LIST FOR LE GROUP

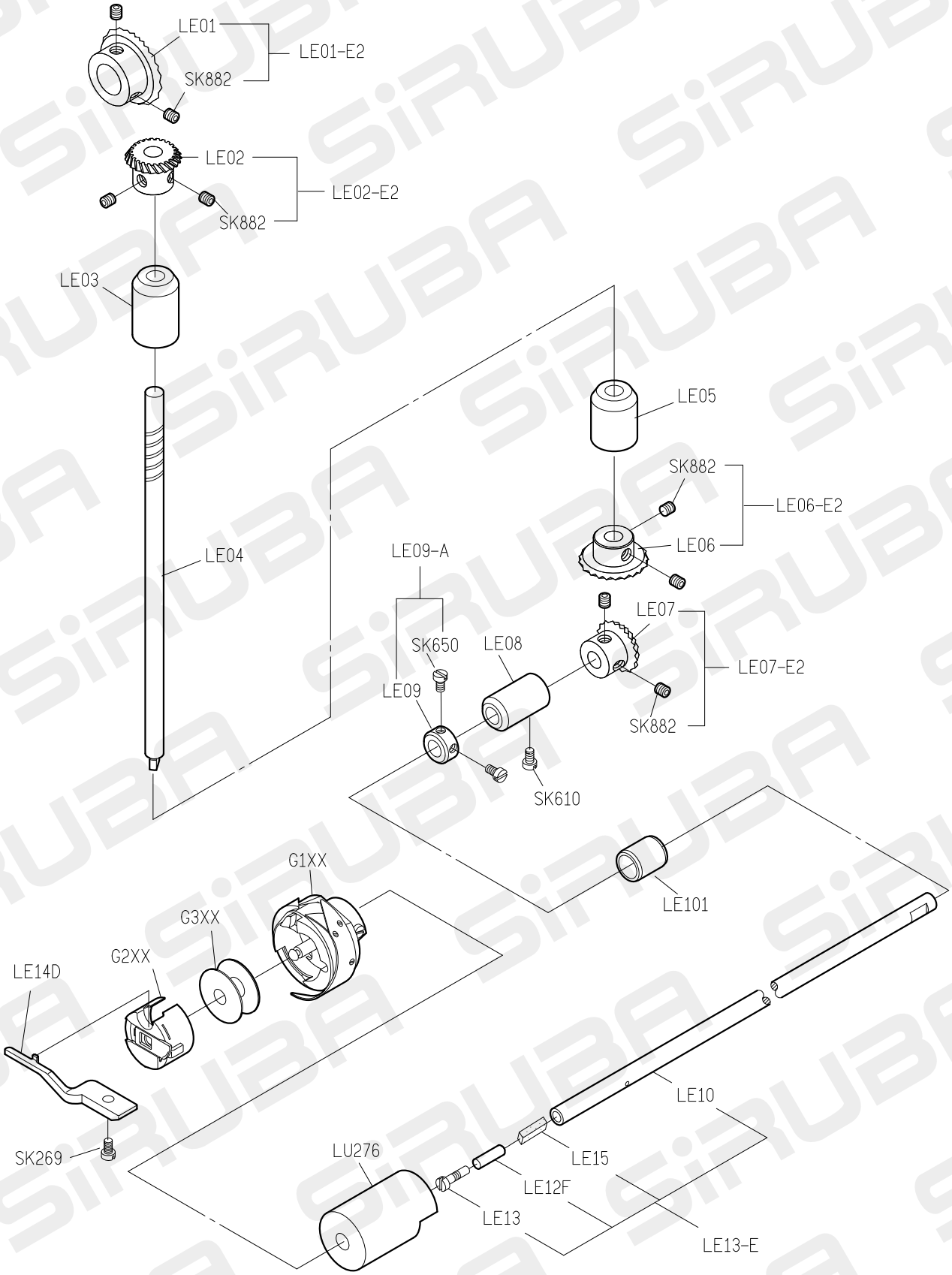

PARTS LIST FOR LG GROUP 系列圖 1

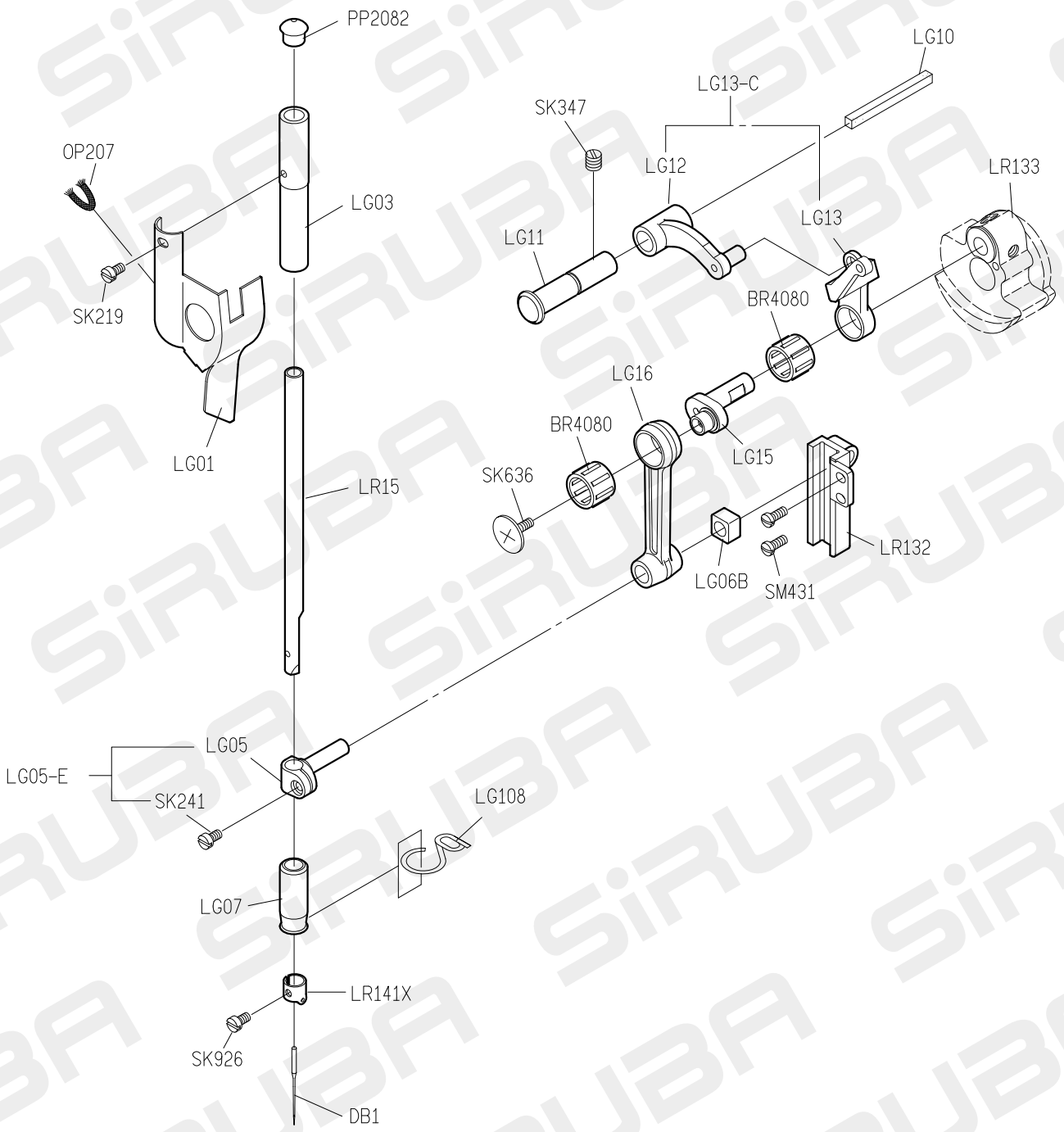

PARTS LIST FOR LH GROUP 系列圖 1

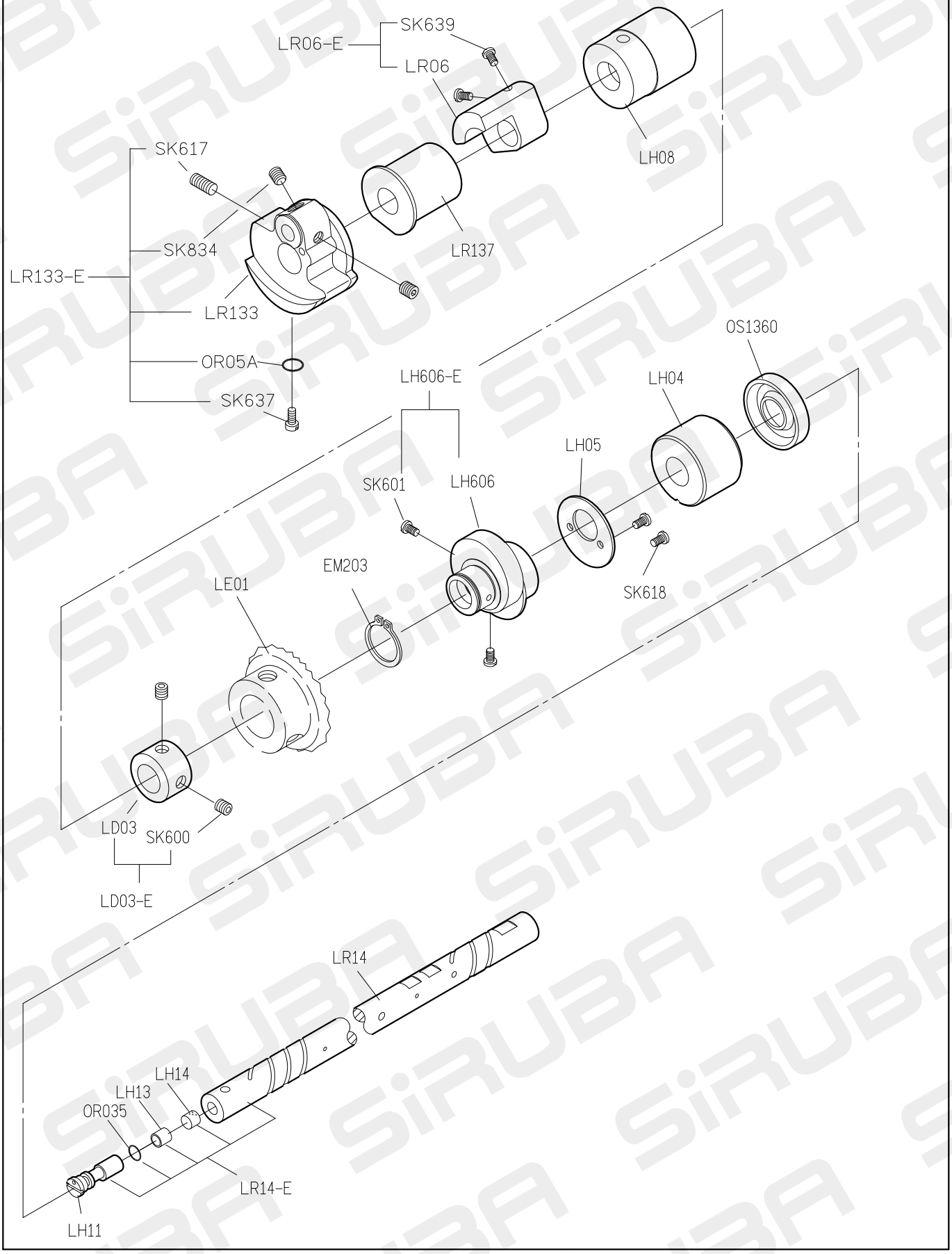

PARTS LIST FOR LH GROUP 系列圖 2

	擺動式切刀	旋轉式切刀
H廠牌馬達	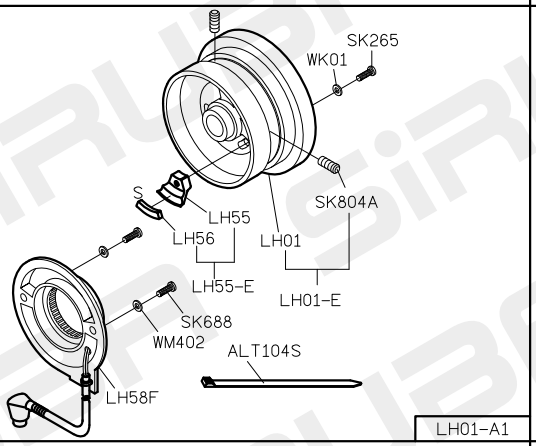	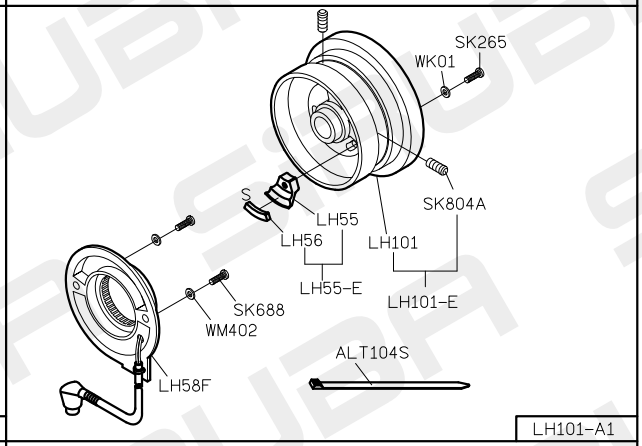
其他廠牌馬達(可加後拉輪)	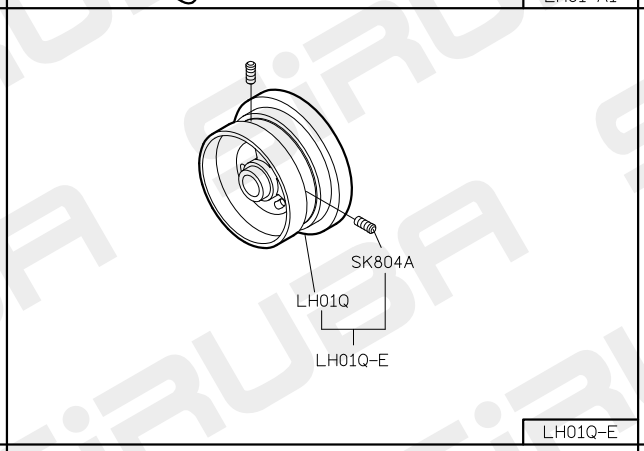	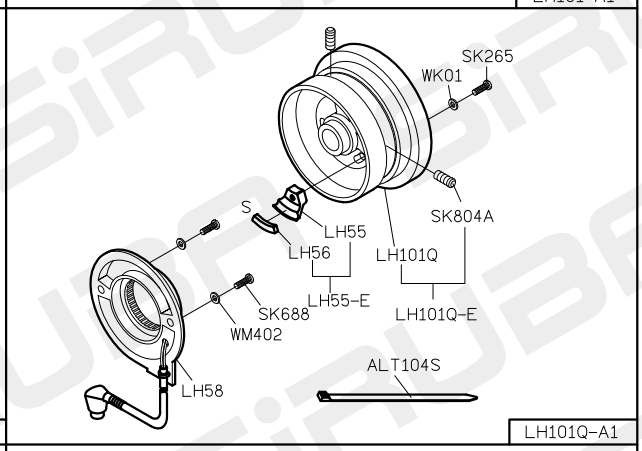
P廠牌馬達	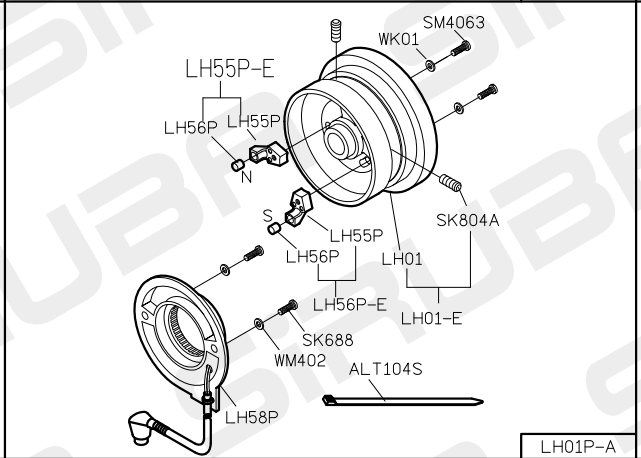	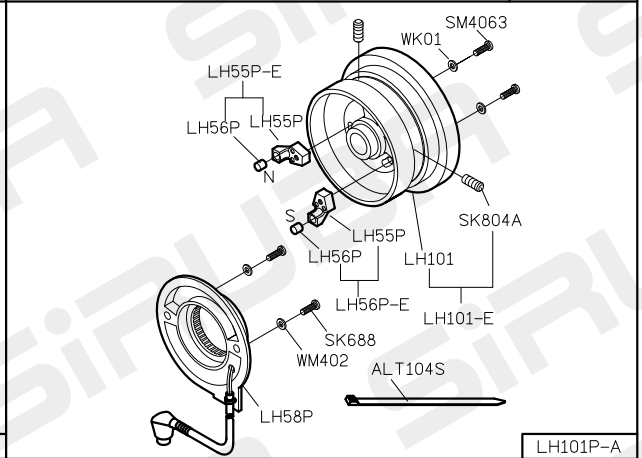
P廠牌馬達(可加後拉輪)	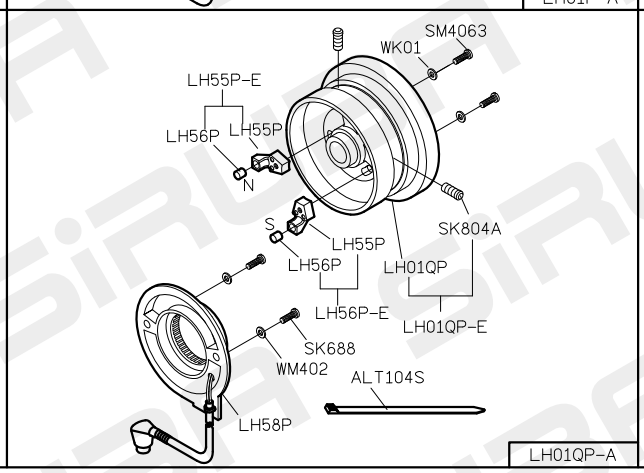	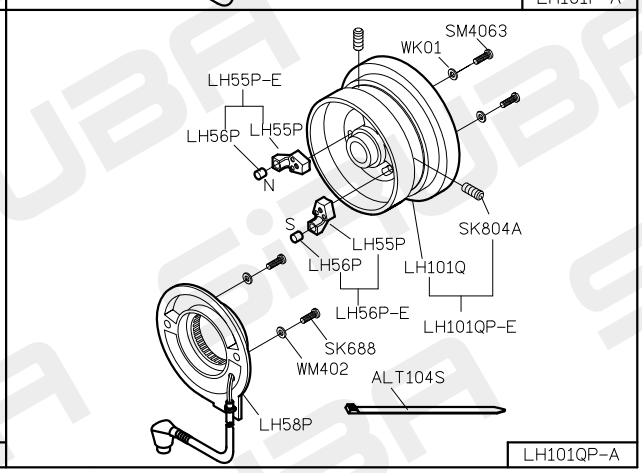

PARTS LIST FOR LL GROUP 系列圖 1

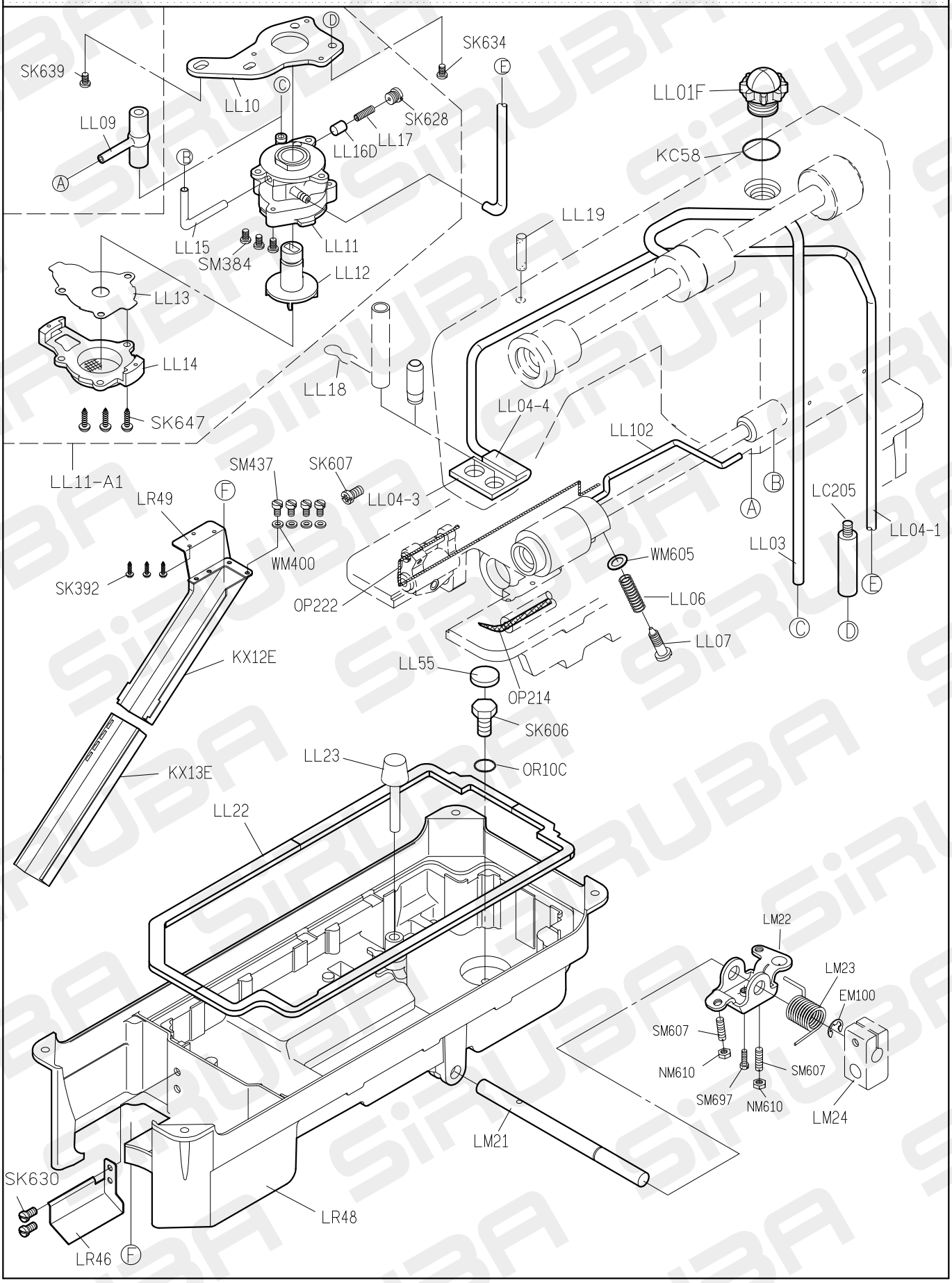

PARTS LIST FOR LM GROUP 系列圖 1

LM01H-A

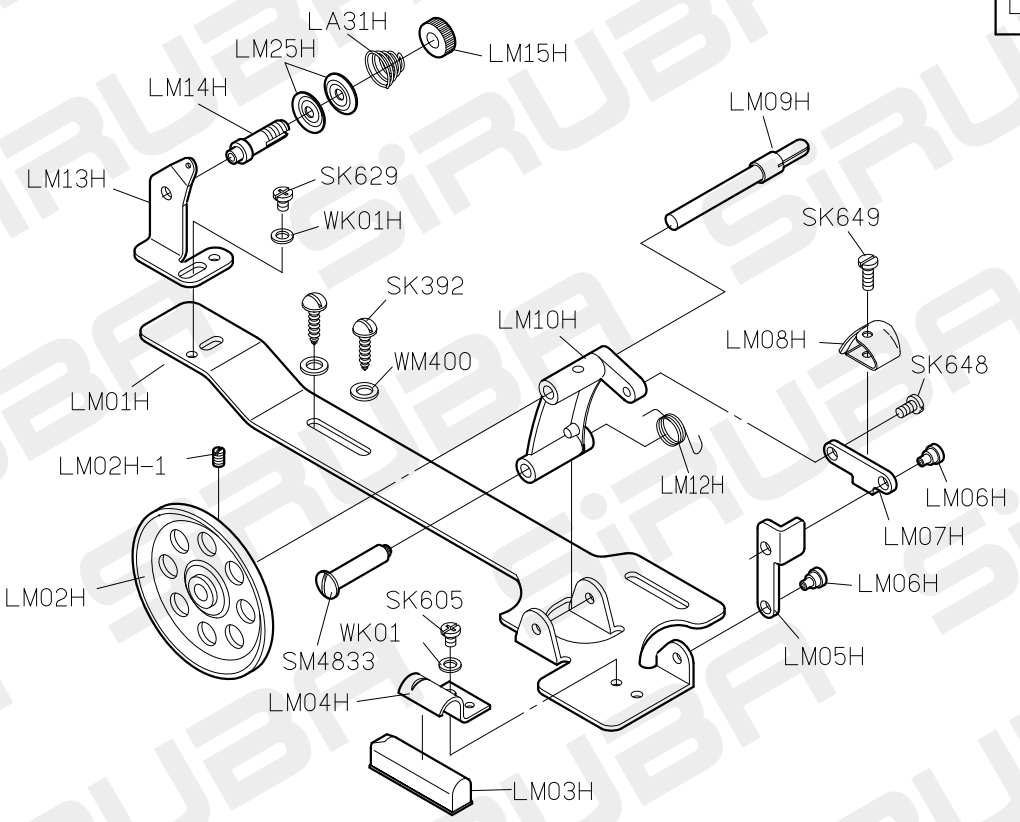

LM27-A

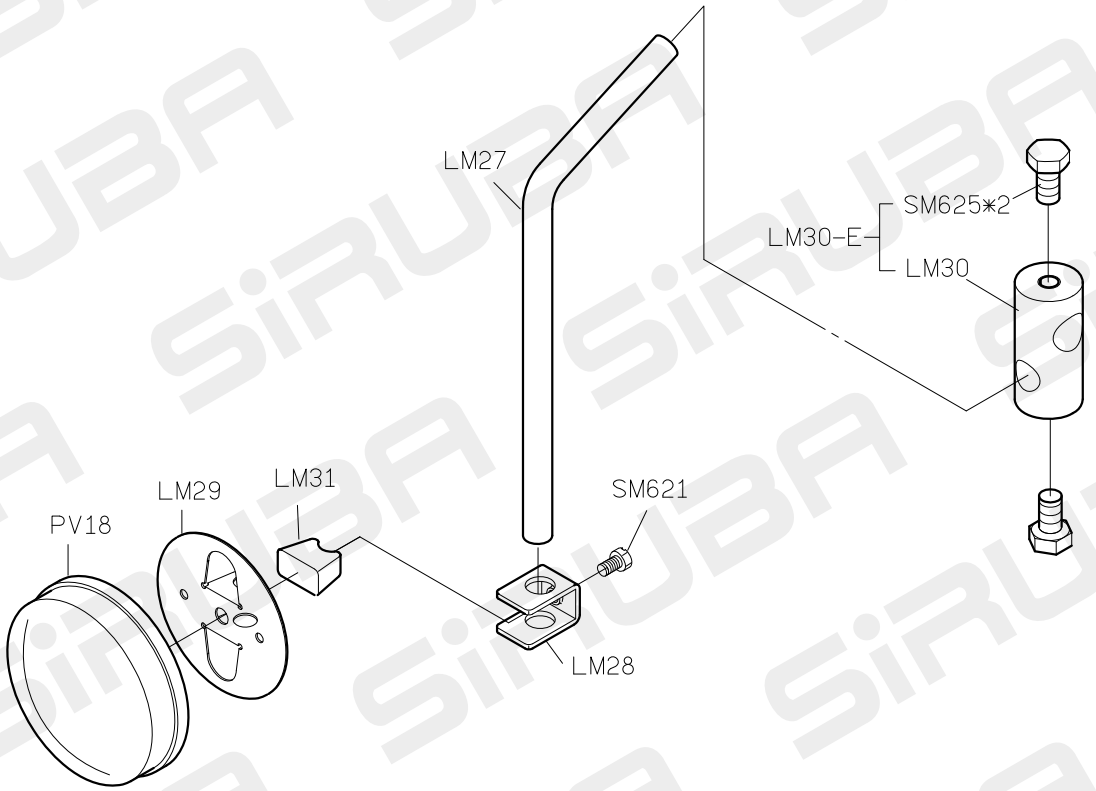

PARTS LIST FOR LR GROUP 系列圖 1

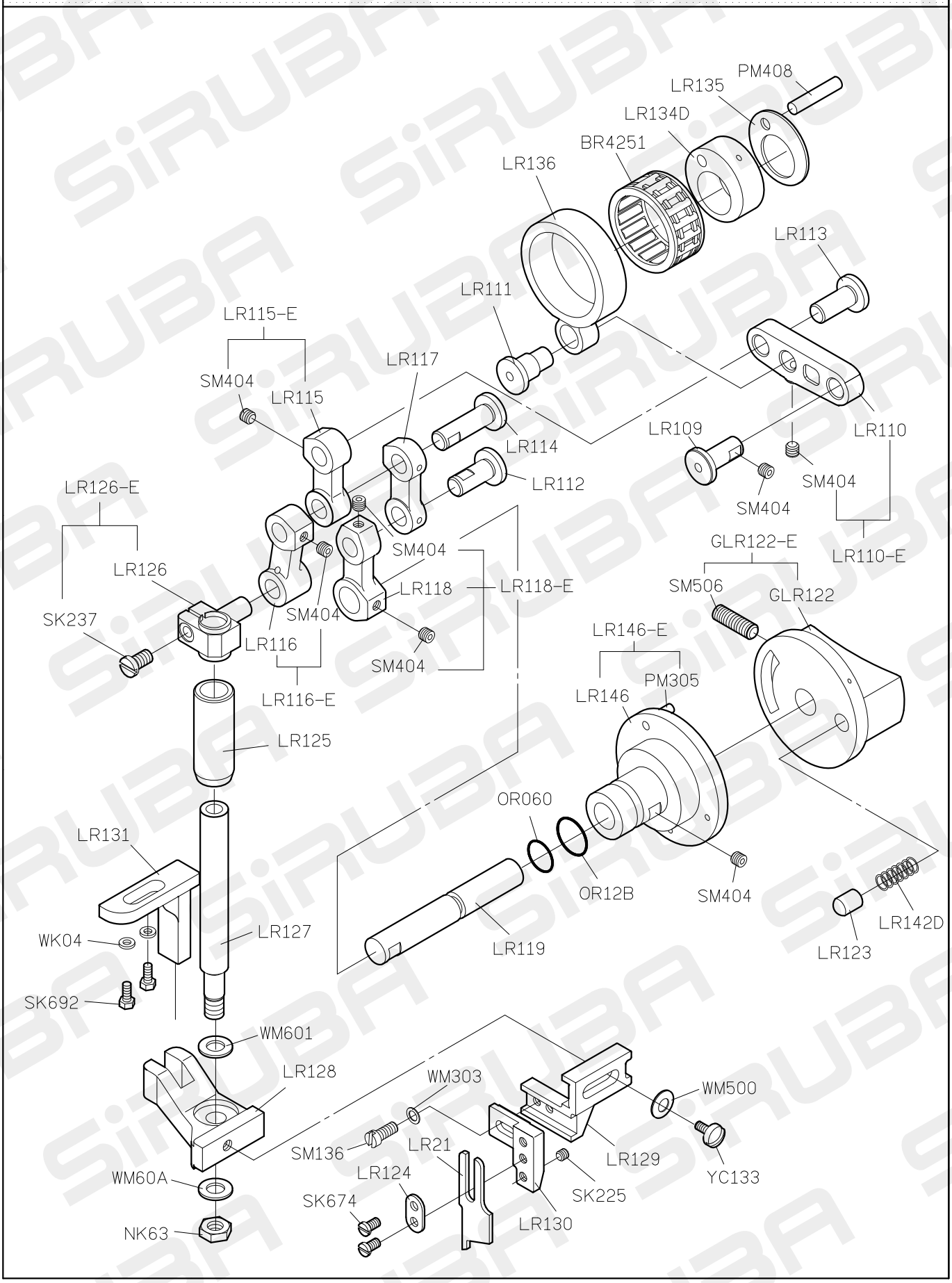

L918-RM1U PARTS LIST FOR LU GROUP

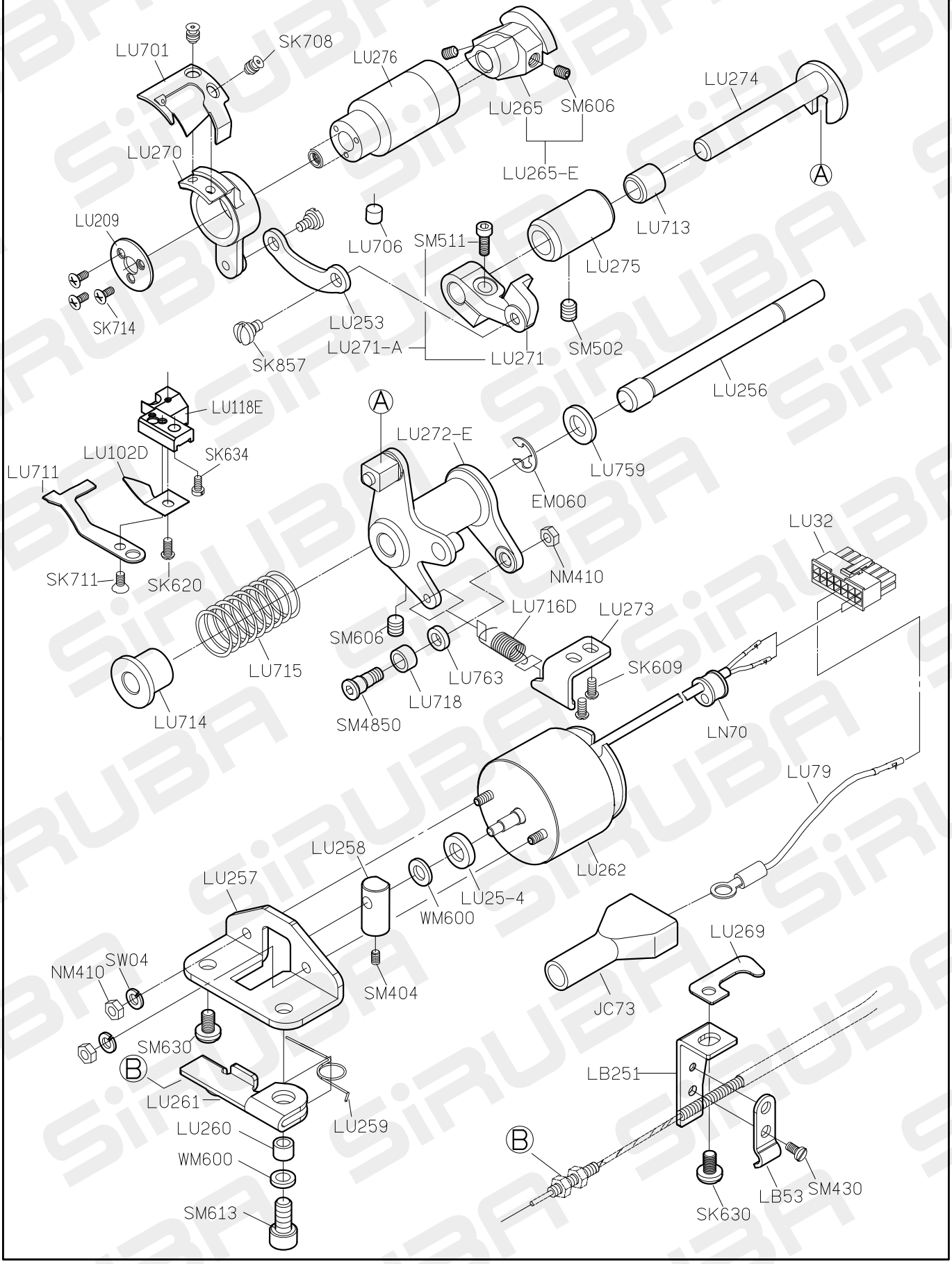

PARTS LIST FOR LU GROUP Thread Wiper 系 列 圖

LU215-A

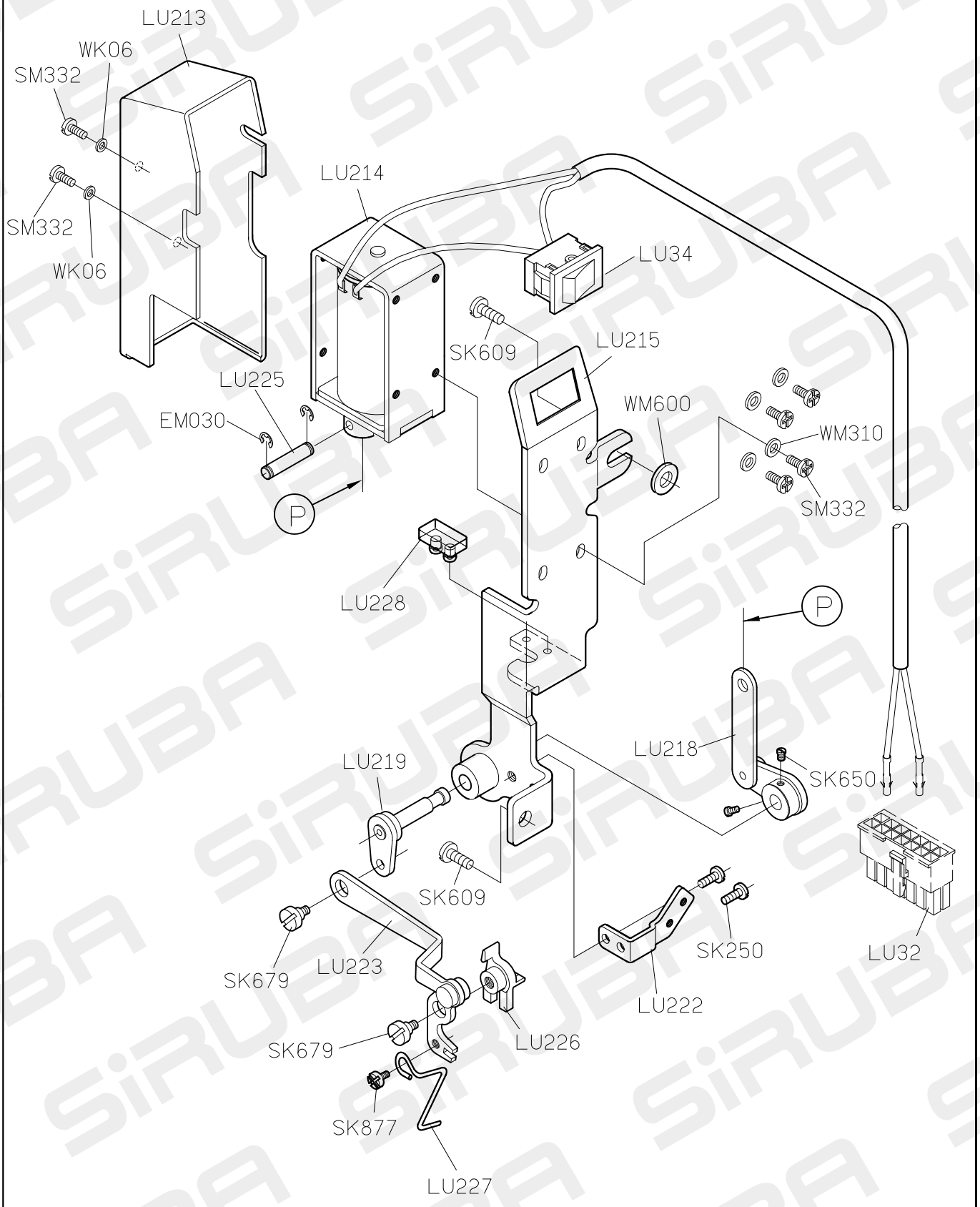

PARTS LIST FOR LU GROUP One-touch type reverse Feed 系 列 圖 3

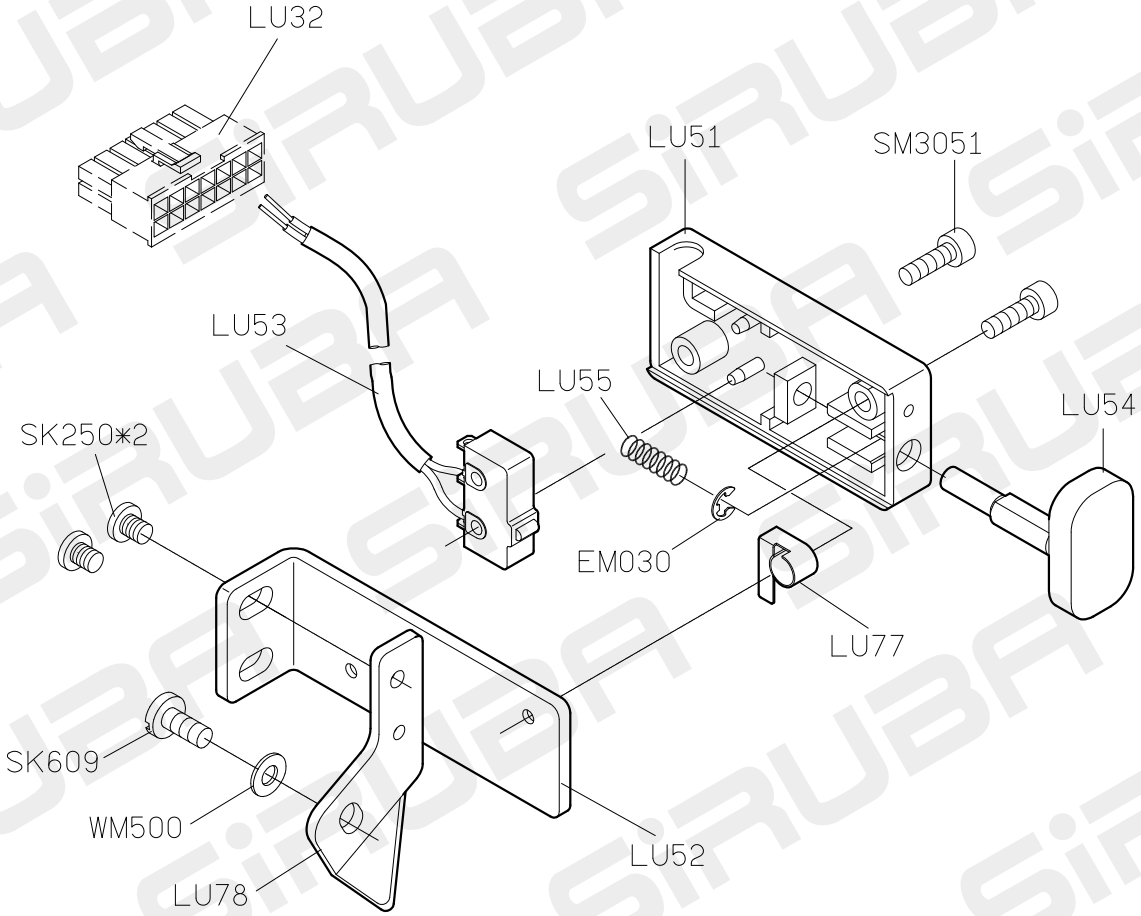

PARTS LIST FOR LU GROUP Auto-Lifter 系列圖 4

LU64F-A1

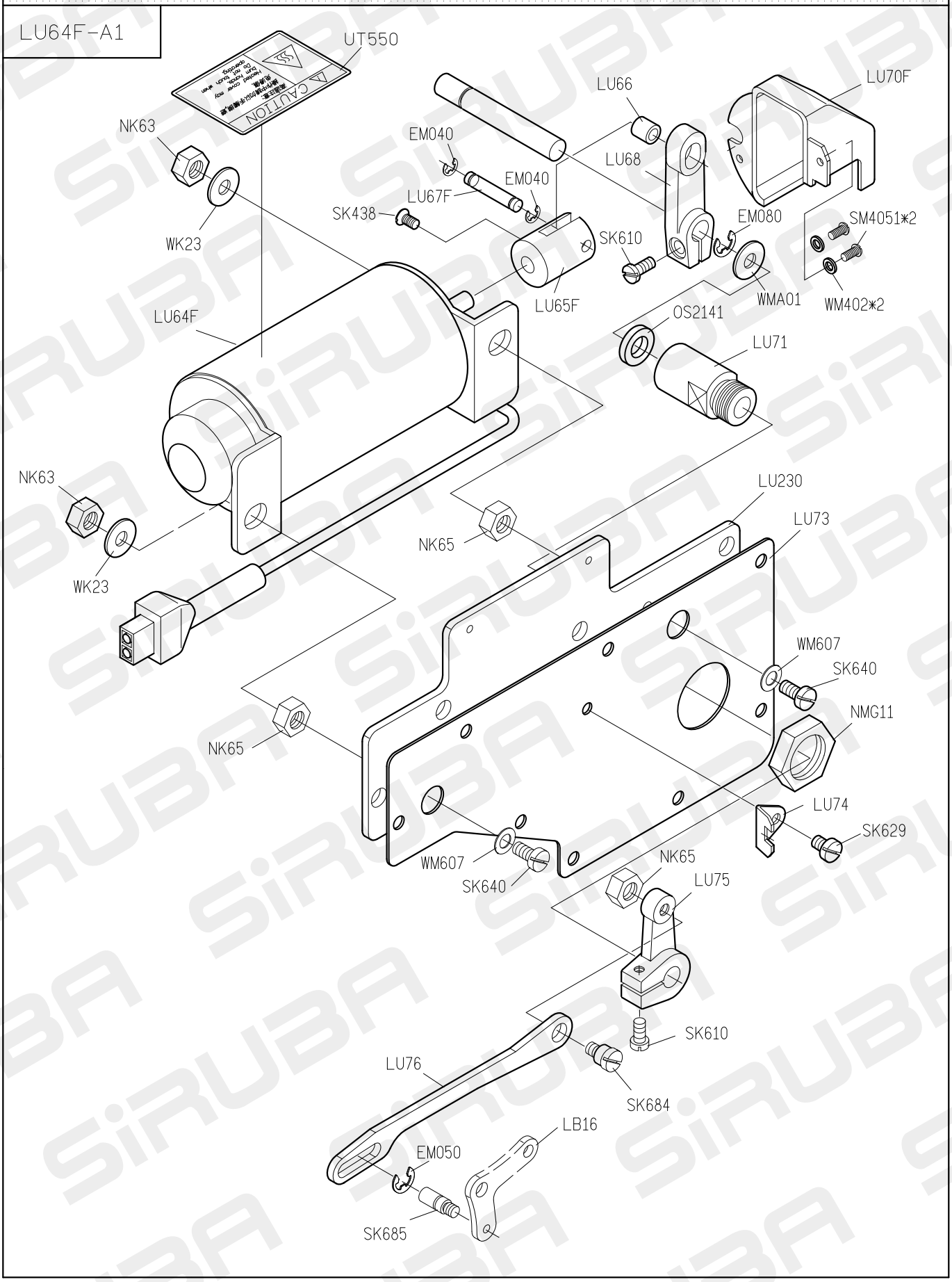

PARTS LIST FOR Connecting the Motor cords 系 列 圖 5

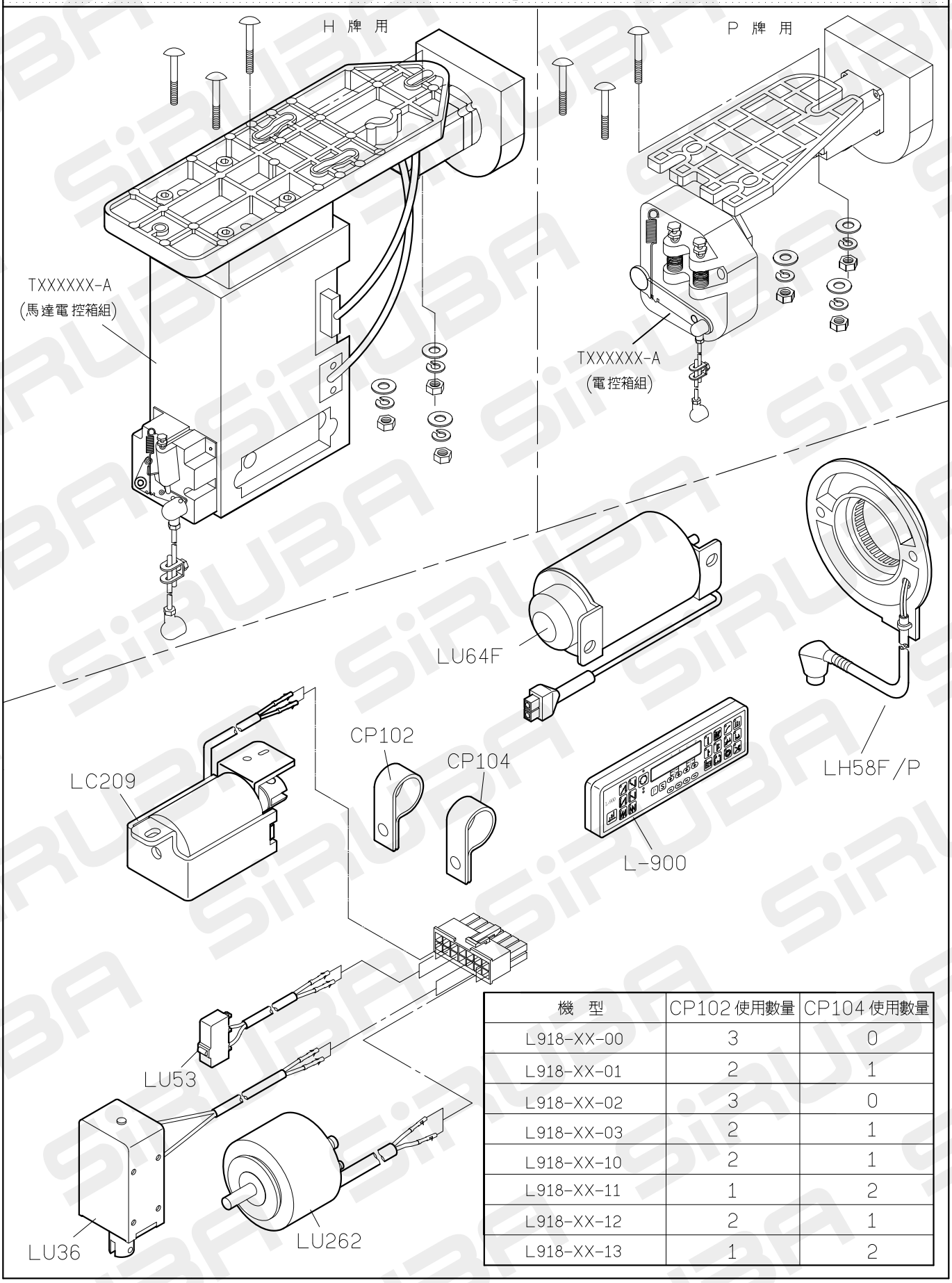

機 型	CP102 使用數量	CP104 使用數量
L918-XX-00	3	0
L918-XX-01	2	1
L918-XX-02	3	0
L918-XX-03	2	1
L918-XX-10	2	1
L918-XX-11	1	2
L918-XX-12	2	1
L918-XX-13	1	2

PARTS LIST FOR LU GROUP One-touch type reverse Feed 系 列 圖 6

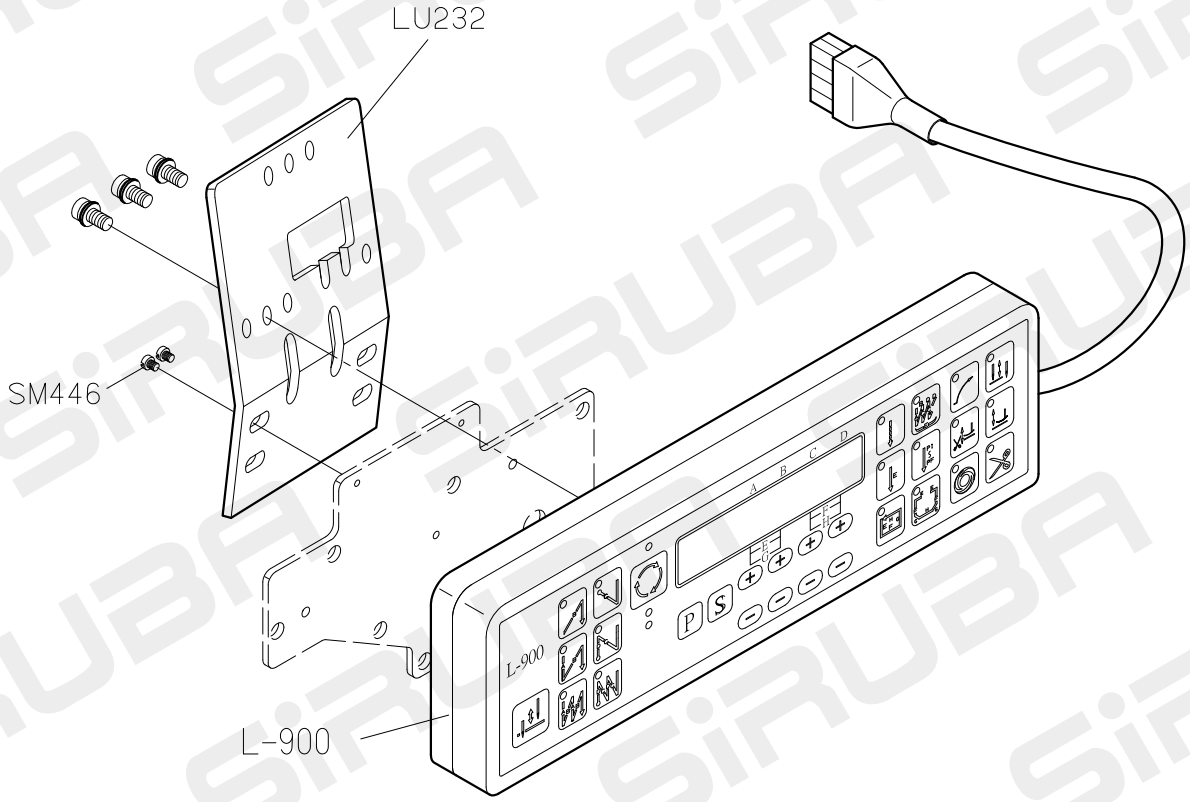

註 ： 此 部 份 置 於 配 件 箱 內

PARTS LIST FOR THREAD STAND GROUP 系 列 圖 1

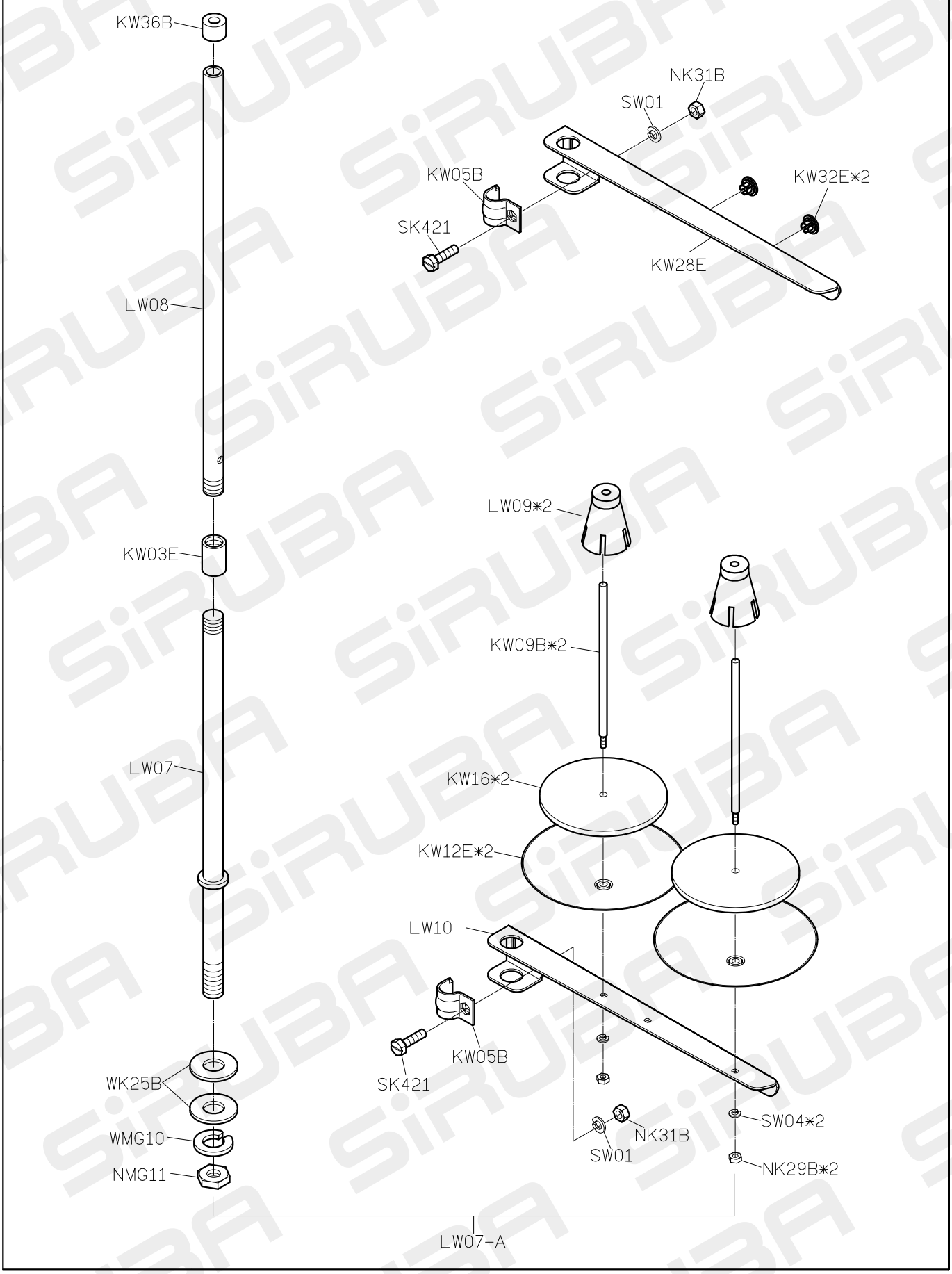

PARTS LIST FOR LY ACCESSORY 系列圖 1

LY01

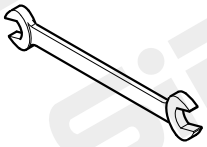

LY02

YM04*2

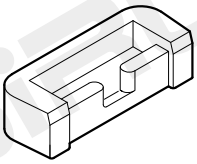

LY05*2

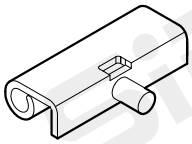

YM102*2

LY219

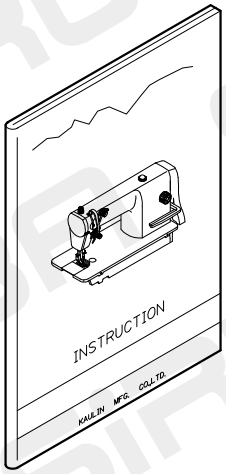

LY225

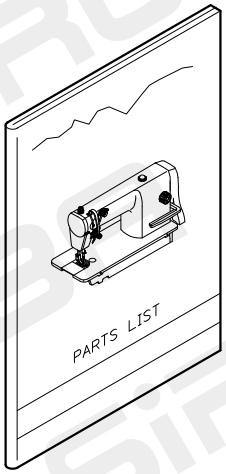

LY200

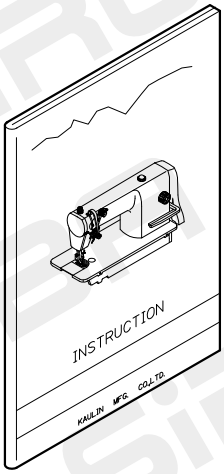

YM103*2

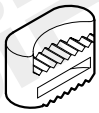

G3XX*2

針*2

KY201

MY11

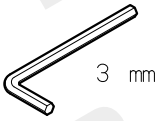

KZ03*1

LY33

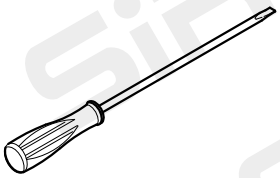

LY34

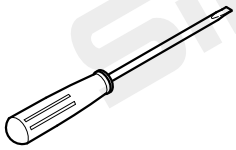

LY35

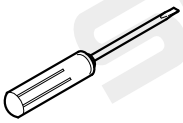

LY37-A

PARTS LIST FOR LZ GROUP 系列圖 1

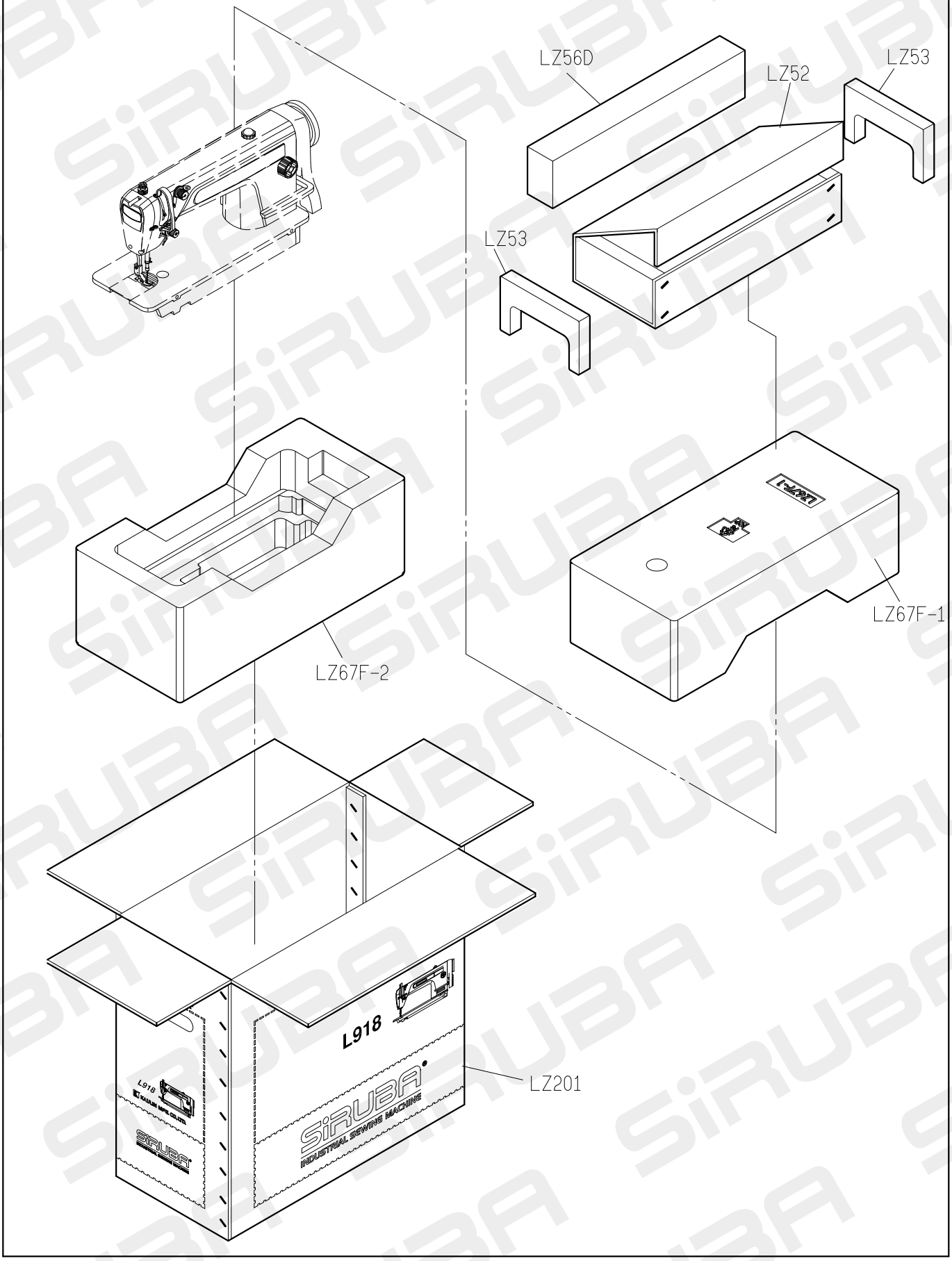

TABLE CUT-OUT OF L918-T1

單針高速平縫下乘式車板圖
TABLE CUT-OUT SEMI-SUBMERGED
單位/UNIT:mm
所有尺寸公差/DIFFERENCE:±2
L918-T1-1070 長度(L):1070/重量:10kg±5%
L918-T1 長度(L):1200/重量:11.4kg±5%
全封邊灰格紋光塑面台板

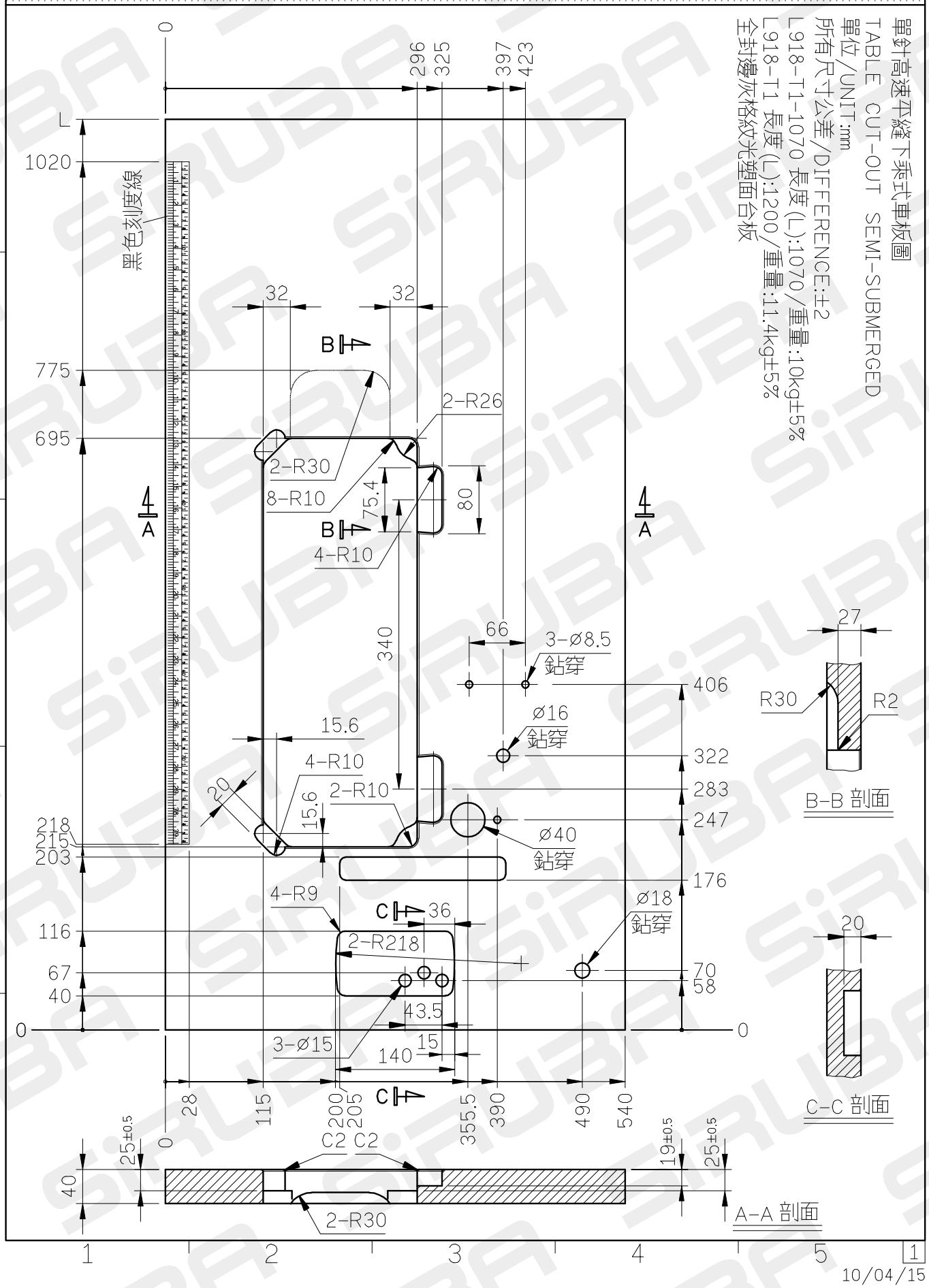

10/04/15