DL918-NF自動切線型規格件表/CONVERSION CHART

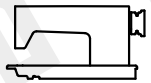					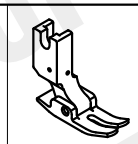					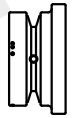
MODEL	SUB-CLASS	OPERATING PANEL	NEEDLE PLATE	FEED DOG	PRESSER FOOT	HOOK ASM	BOBBIN CASE ASM	BOBBIN	NEEDLE	HAND WHEEL
機 型	規 格	操作盒	針 板	送 具	押 具	梭 頭	梭 殼	梭 子	針 號	皮帶輪
DL918-NM1-00 ~ DL918-NM1-03	中厚布	L-900 L-700B	E706	D704	P708	G121	G202	G303	DBX1#14	LH500-E LH500P-E
DL918-NM1-00A~ DL918-NM1-03A										
DL918-NM1-10 ~ DL918-NM1-13										
DL918-NH1-00 ~ DL918-NH1-03	厚布料		E707	D714	P714	G124	G202	G303	DBX1#22	
DL918-NH1-00A~ DL918-NH1-03A										
DL918-NH1-10 ~ DL918-NH1-13										

10.06.20

DL918-NF PARTS LIST FOR LA GROUP

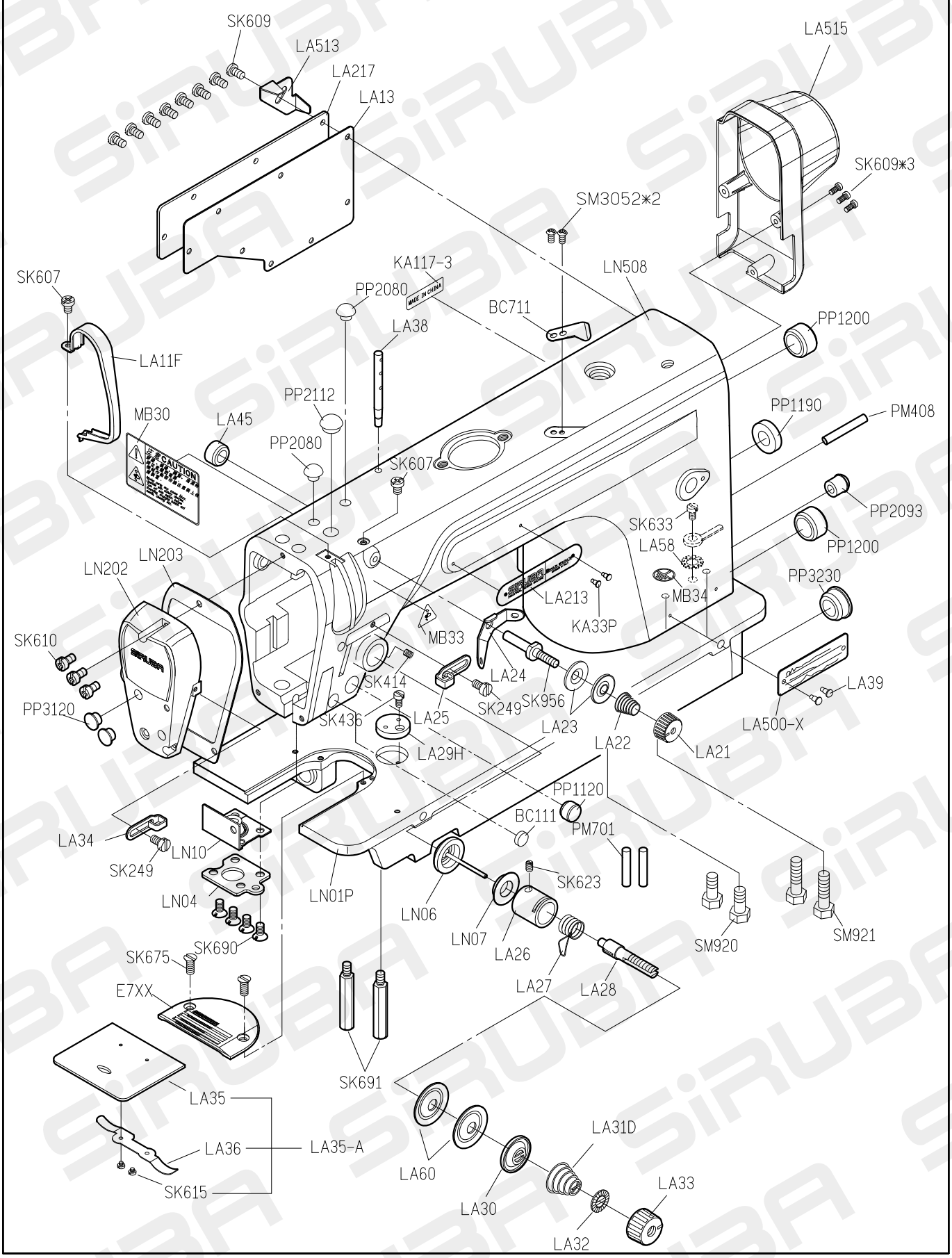

DL918-NF PARTS LIST FOR LA GROUP

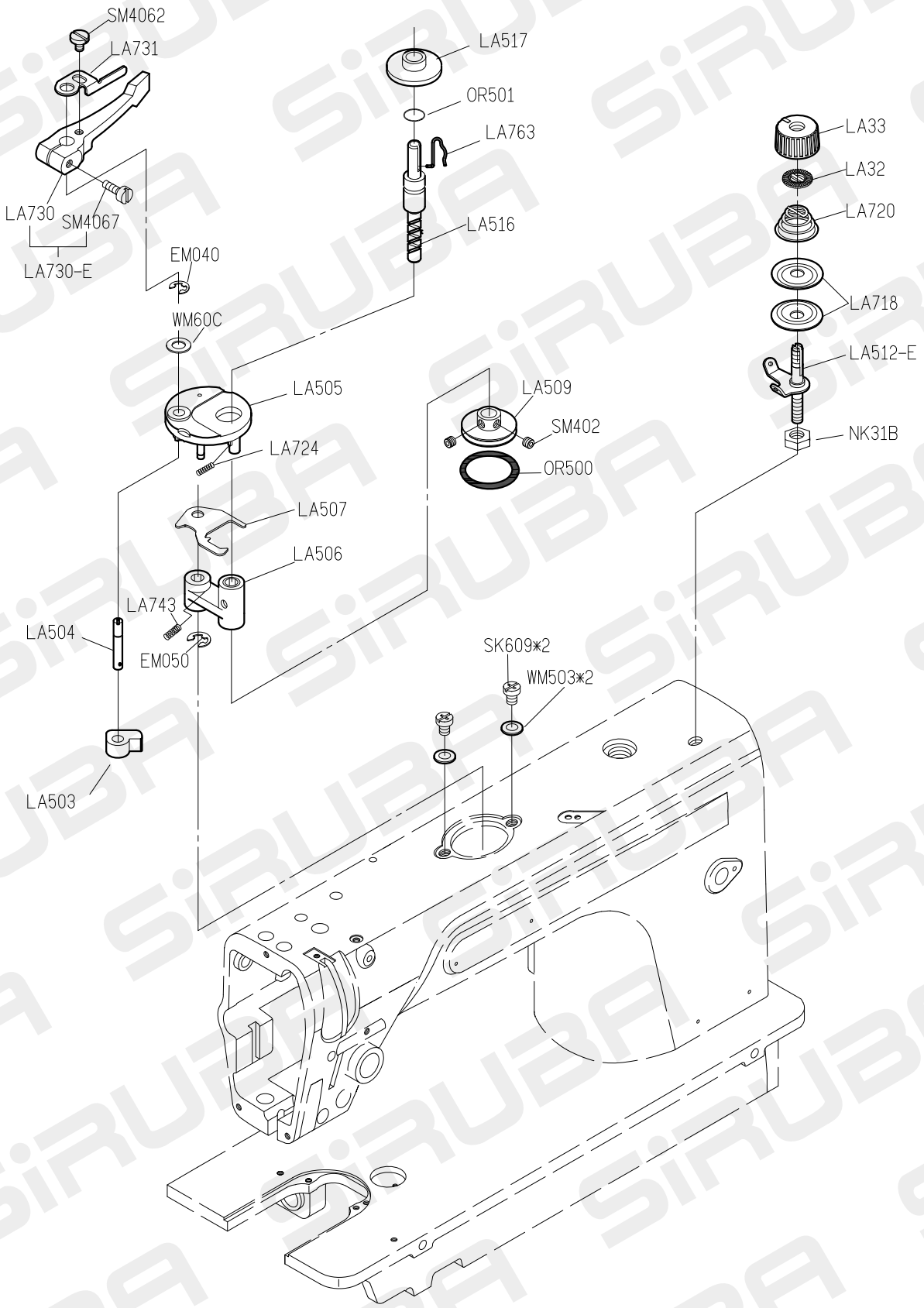

DL918-NF PARTS LIST FOR LB GROUP

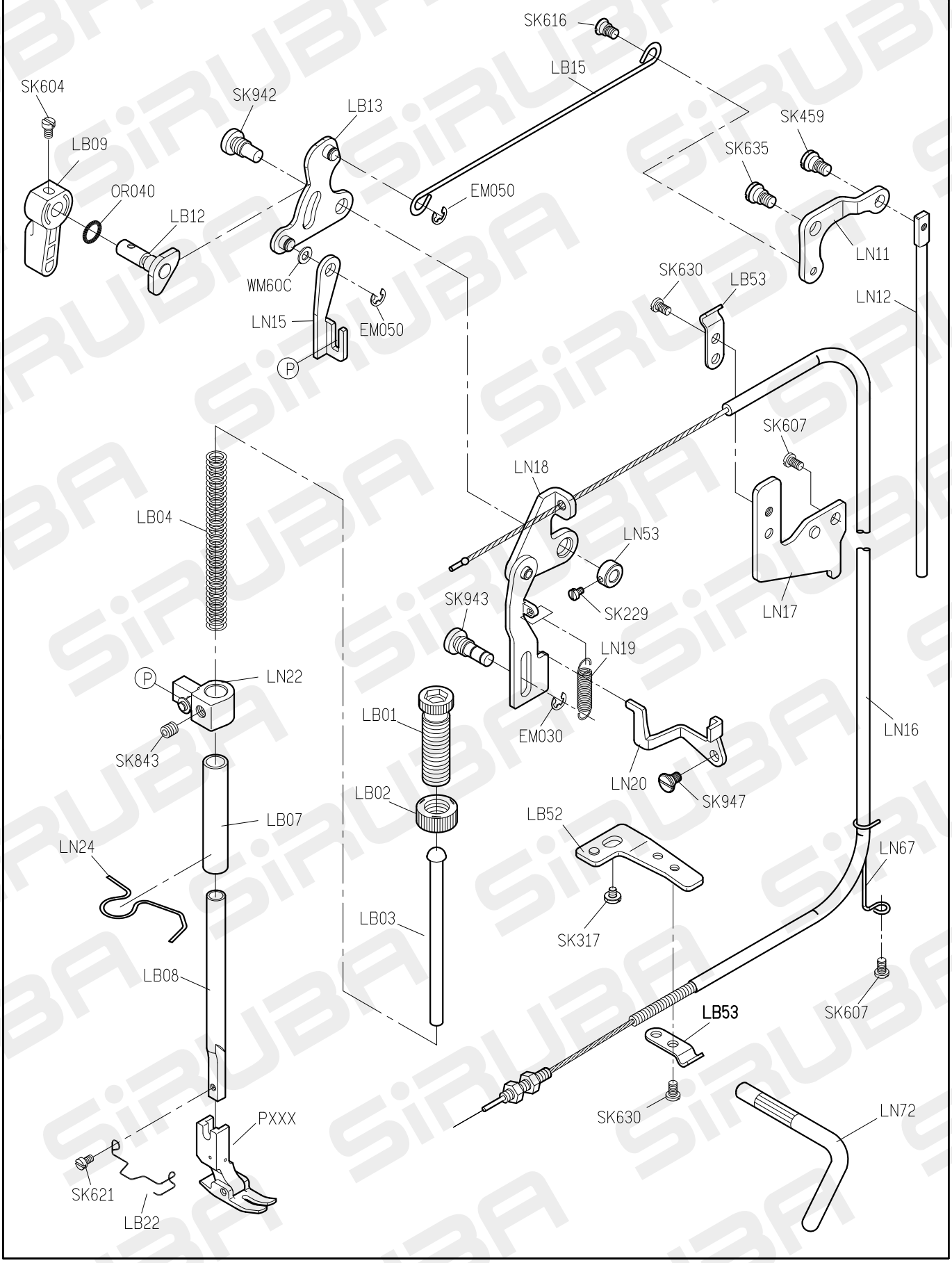

DL918-NF PARTS LIST FOR LC GROUP

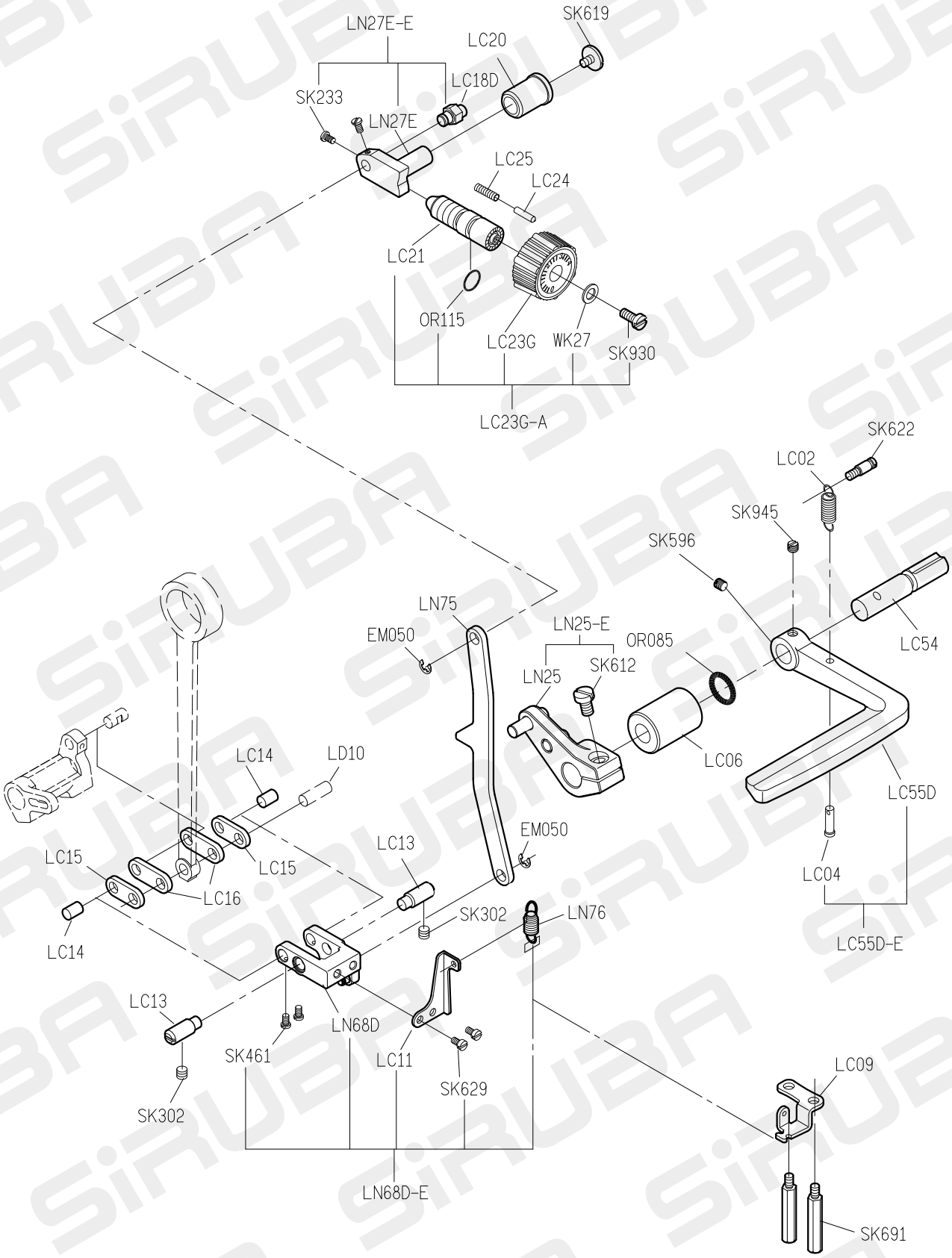

DL918-NF PARTS LIST FOR LD GROUP

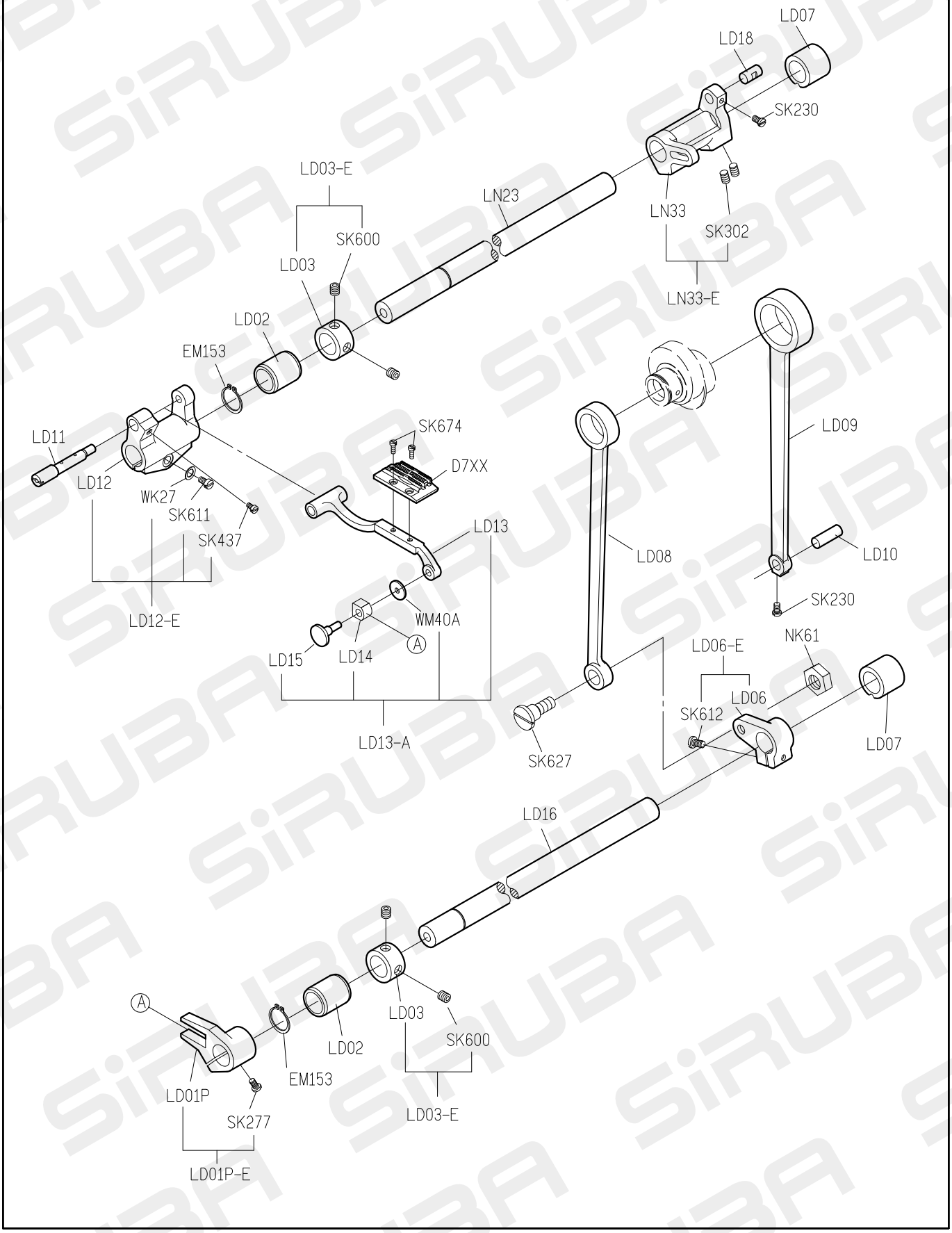

DL918-NF PARTS LIST FOR LE GROUP

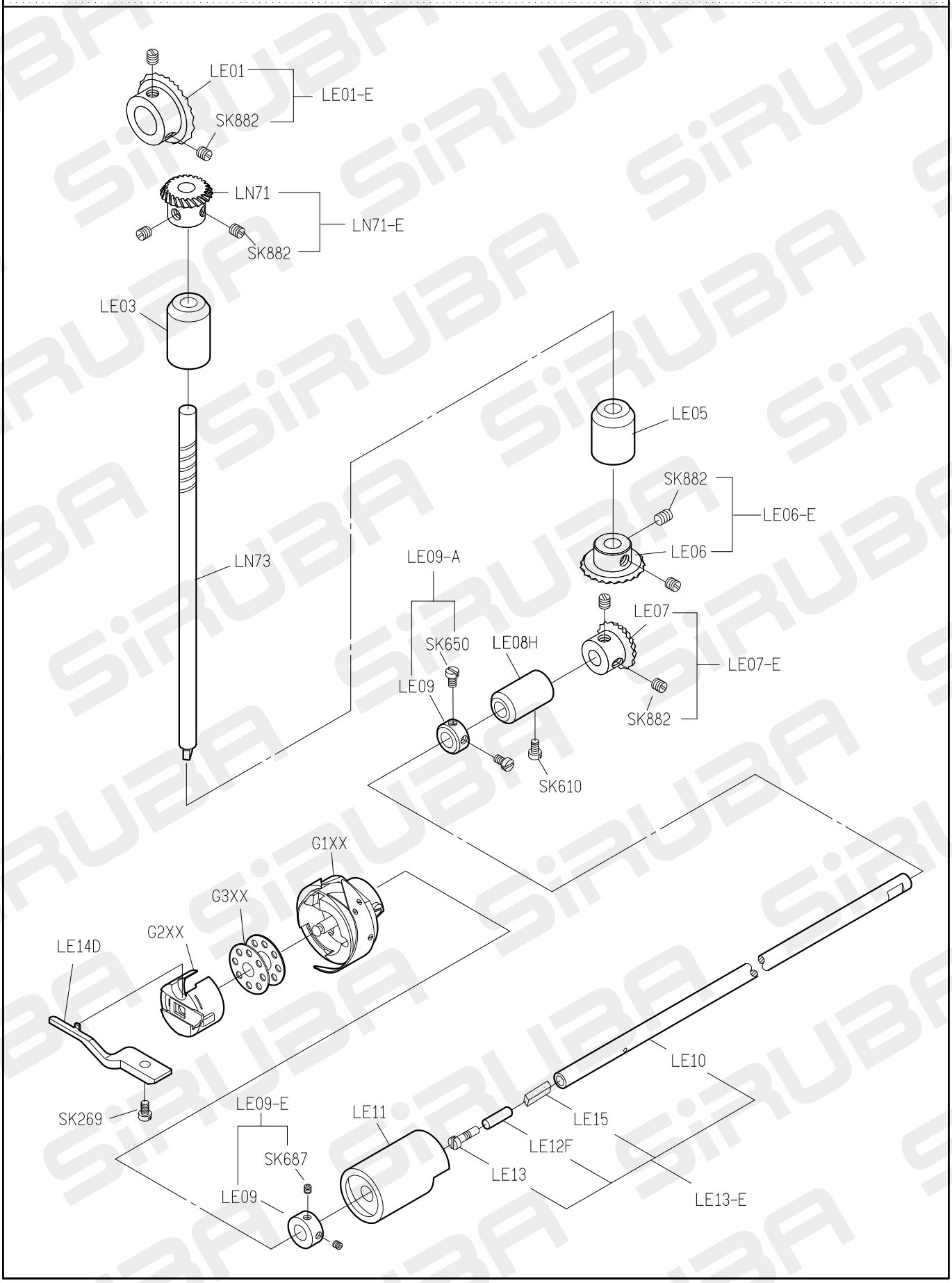

DL918-NF PARTS LIST FOR LG GROUP

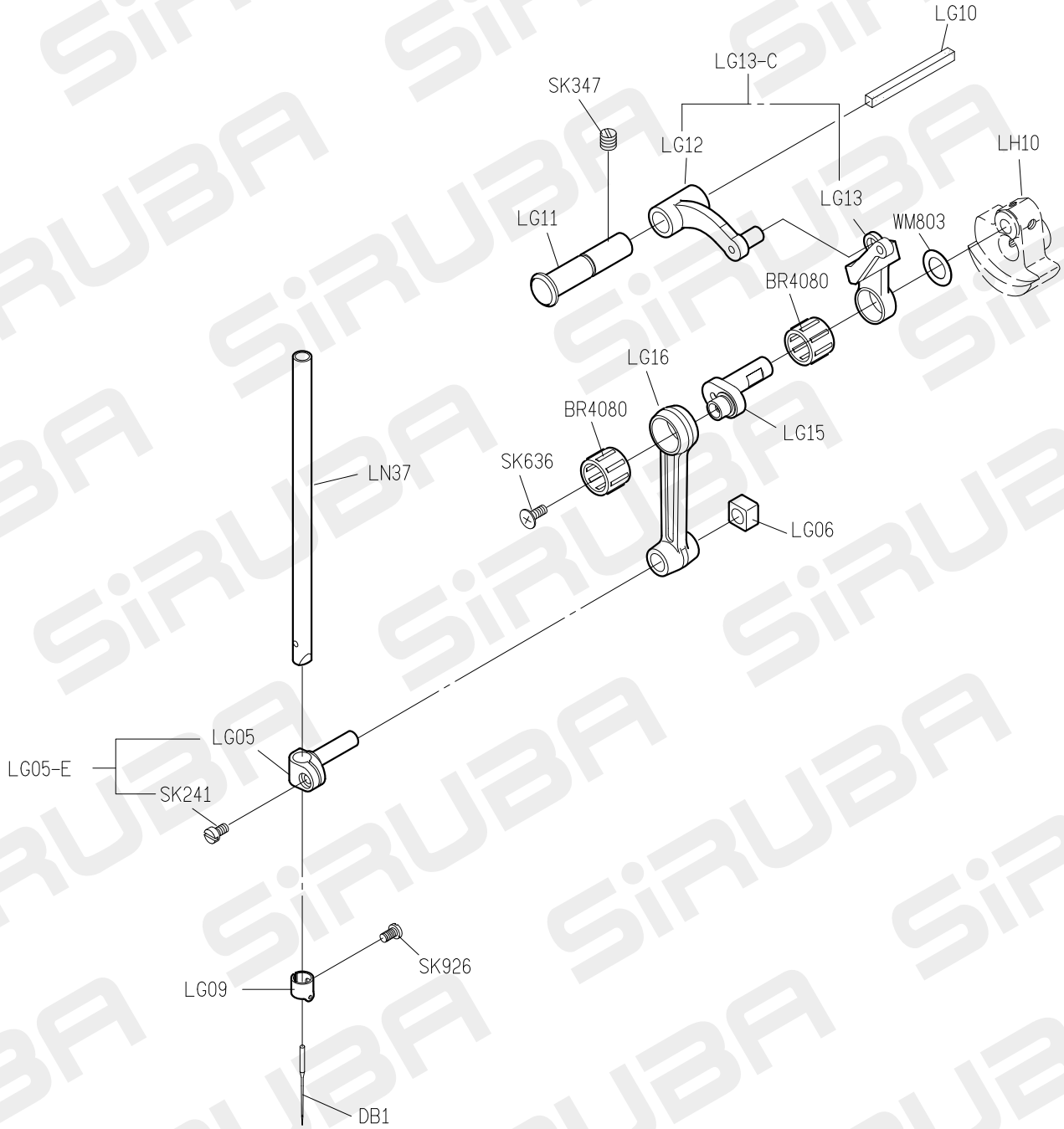

DL918-NF PARTS LIST FOR LH GROUP

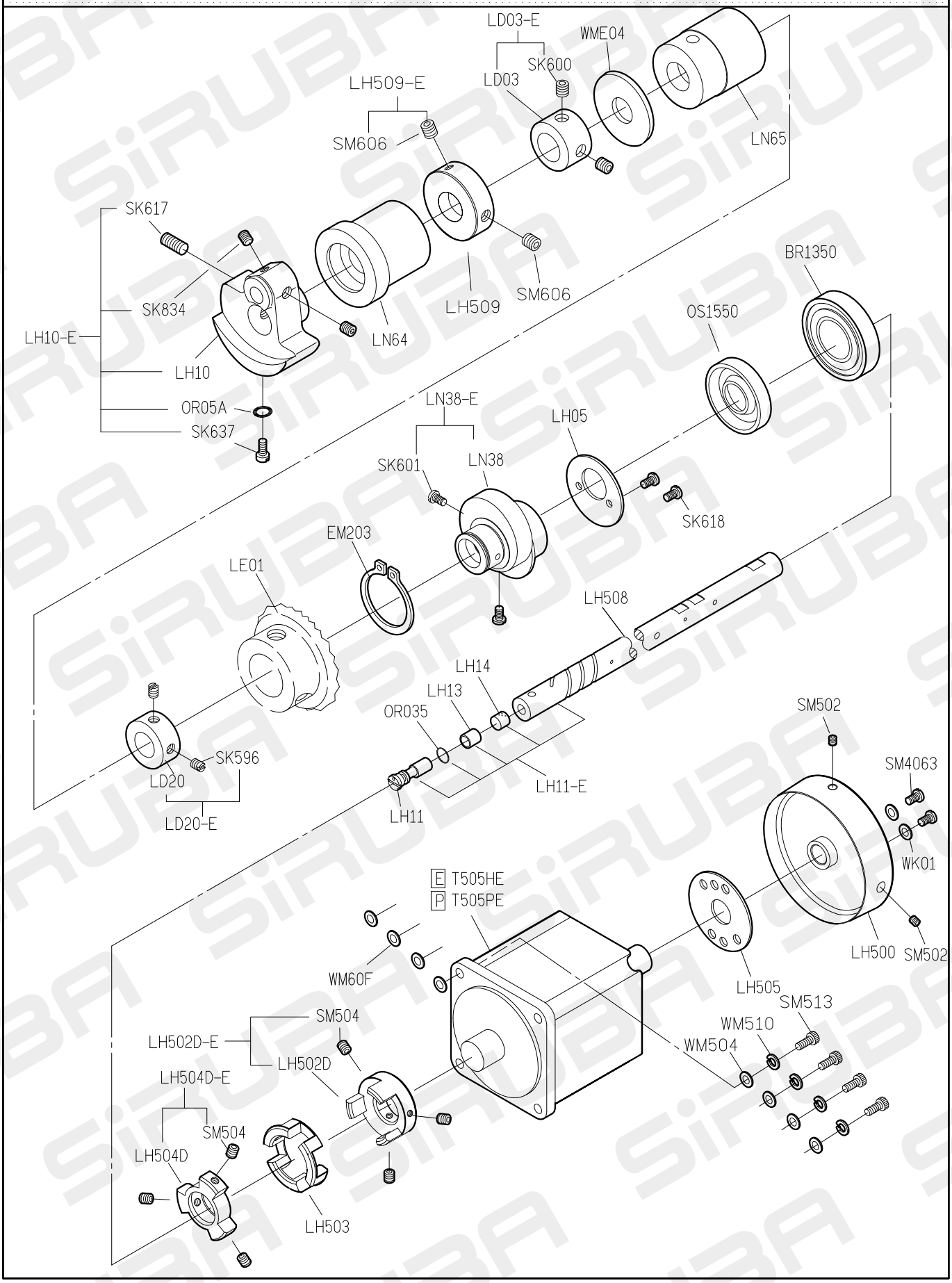

DL918-NF PARTS LIST FOR LL GROUP

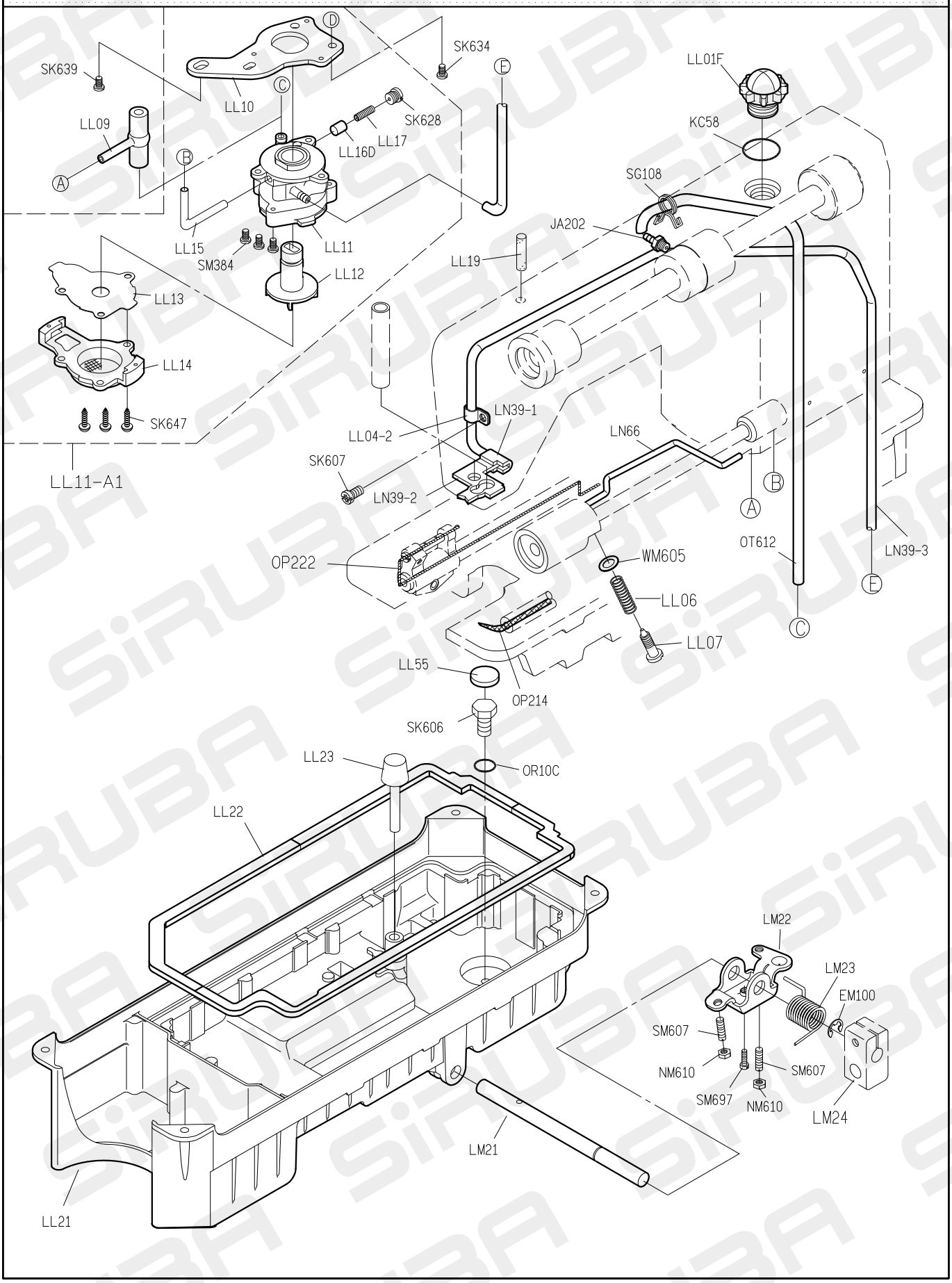

DL918-NF PARTS LIST FOR LM GROUP

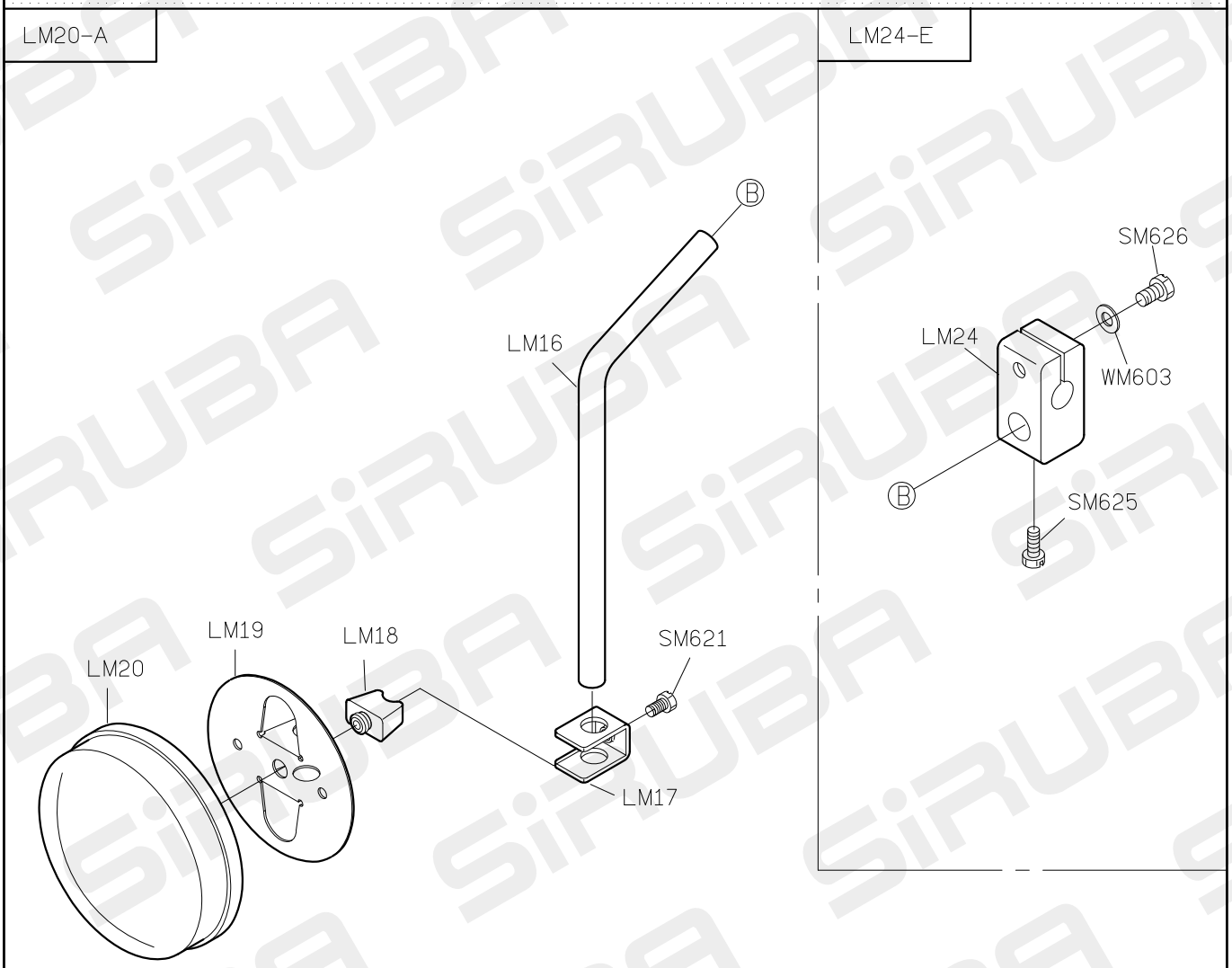

SiRUBA

DL918-NF PARTS LIST FOR LN GROUP

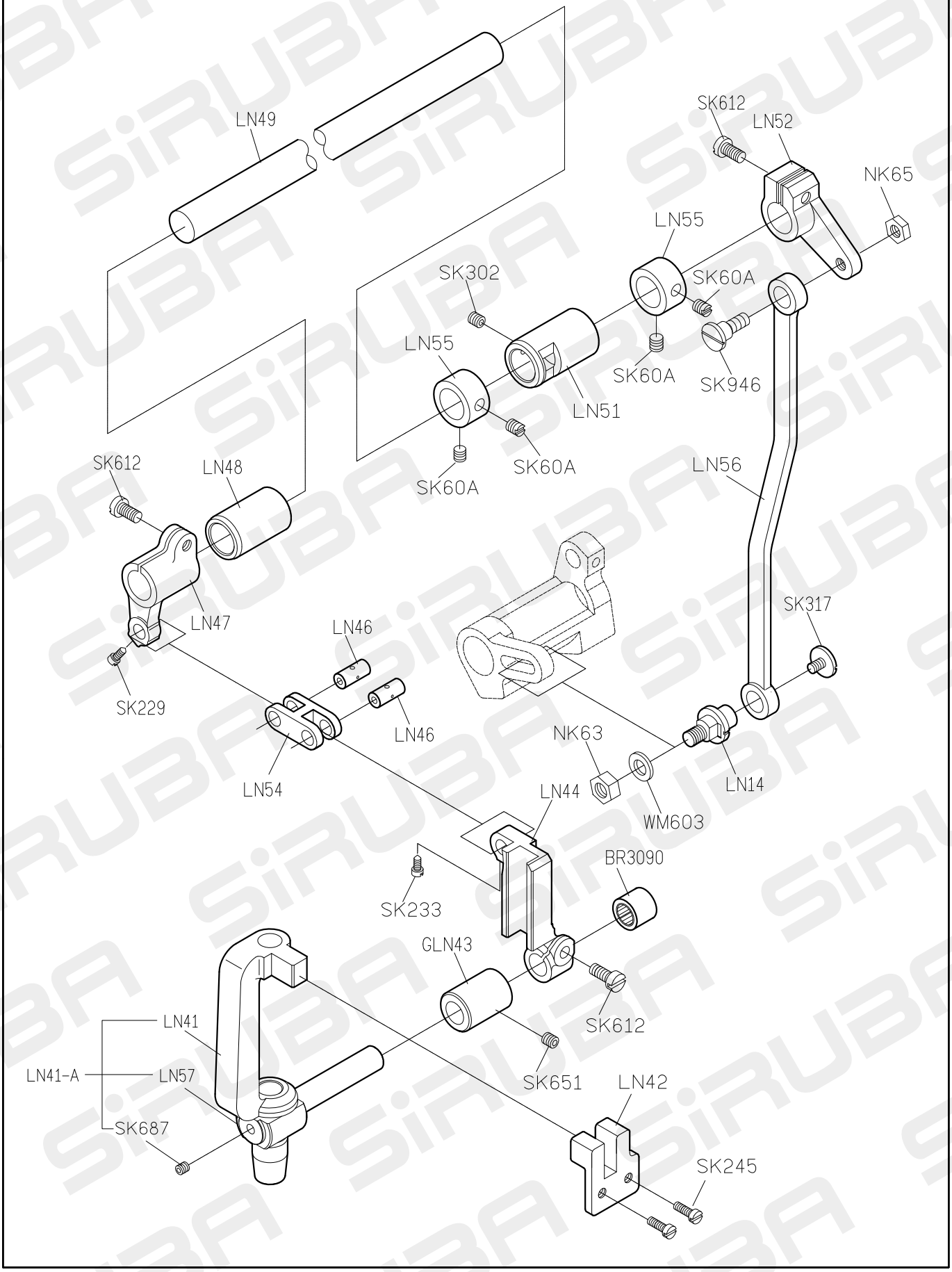

DL918-NF PARTS LIST FOR LU GROUP

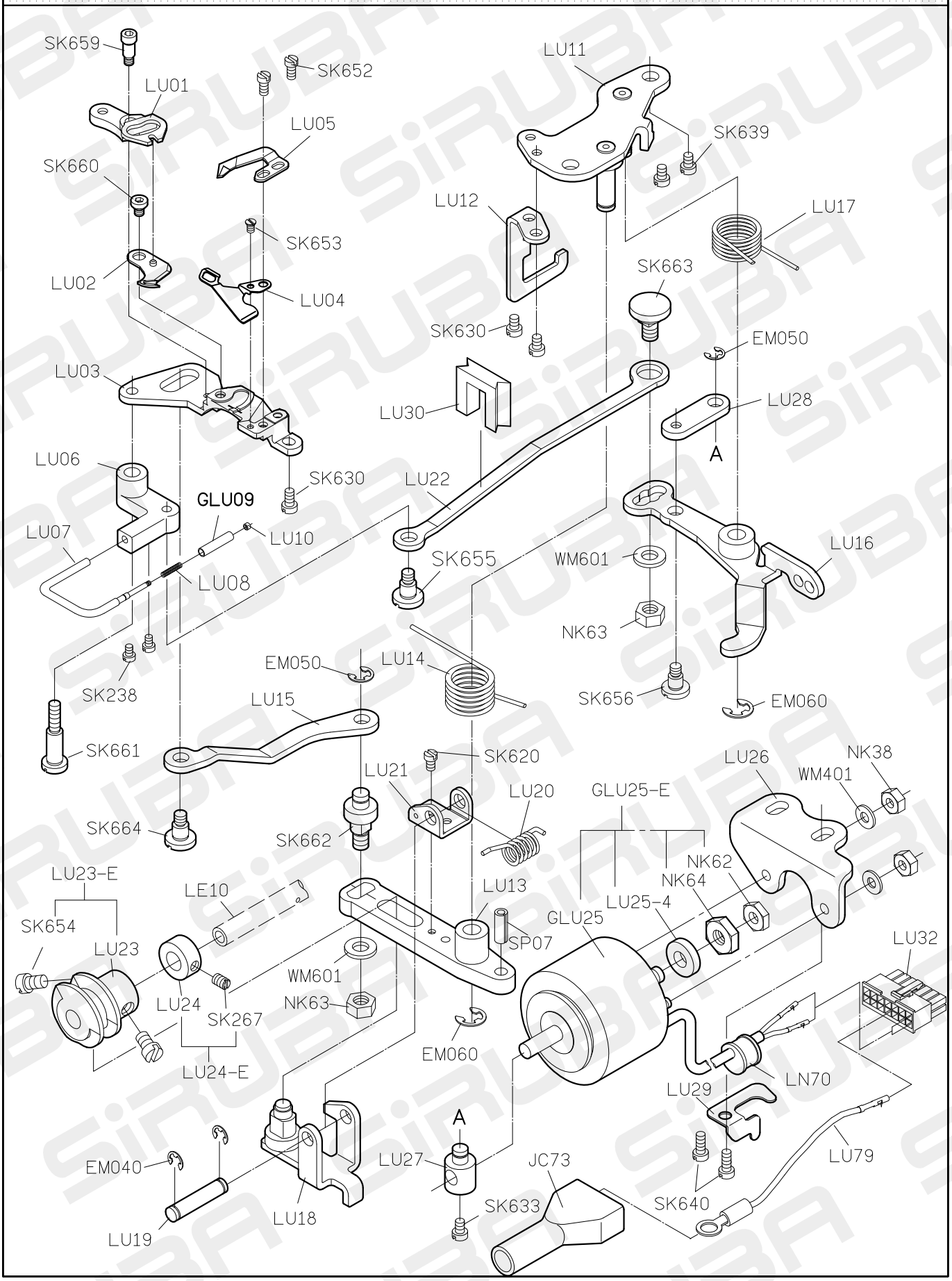

DL918-NF PARTS LIST FOR LU GROUP

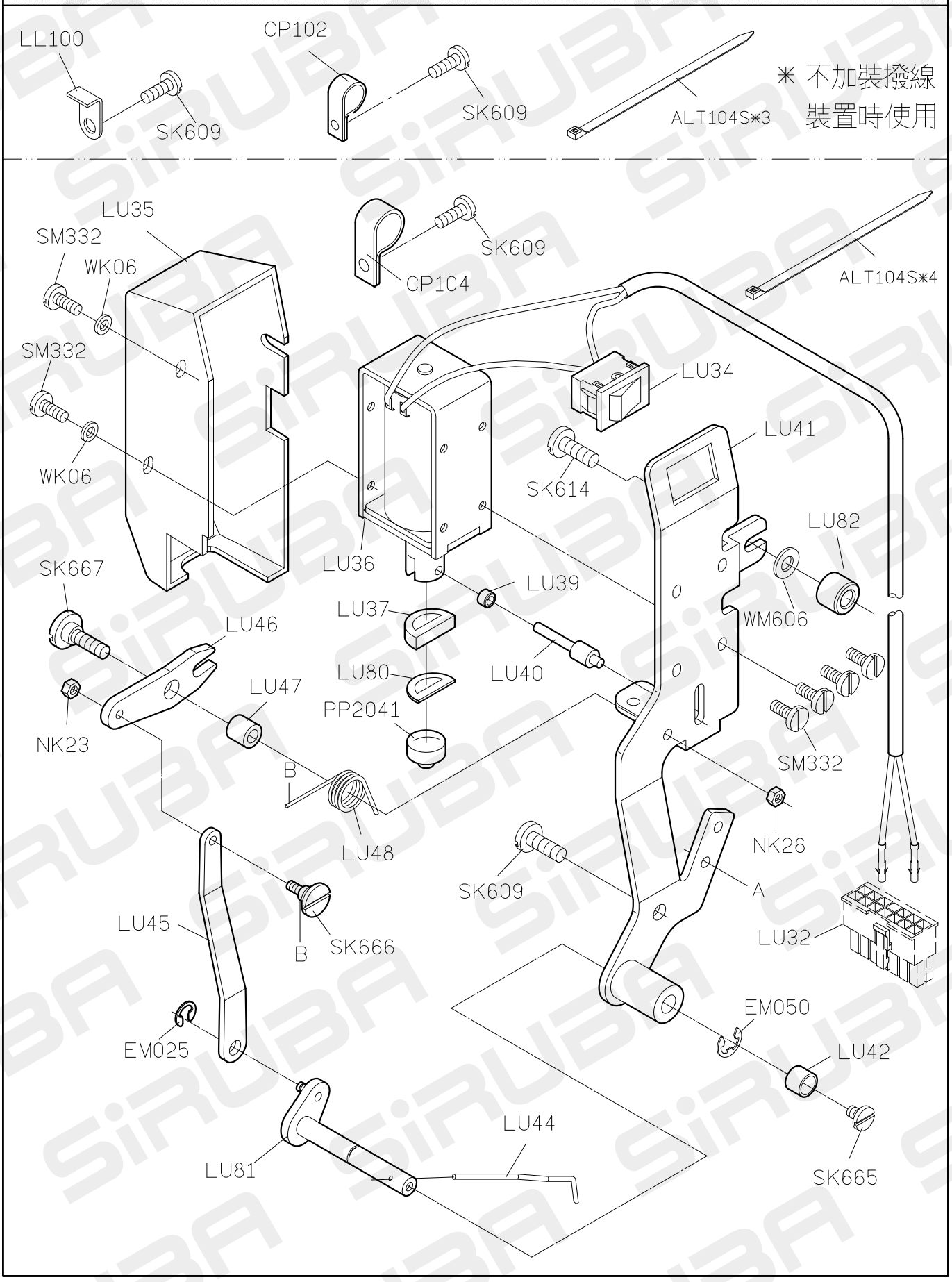

DL918-NF PARTS LIST FOR LU GROUP

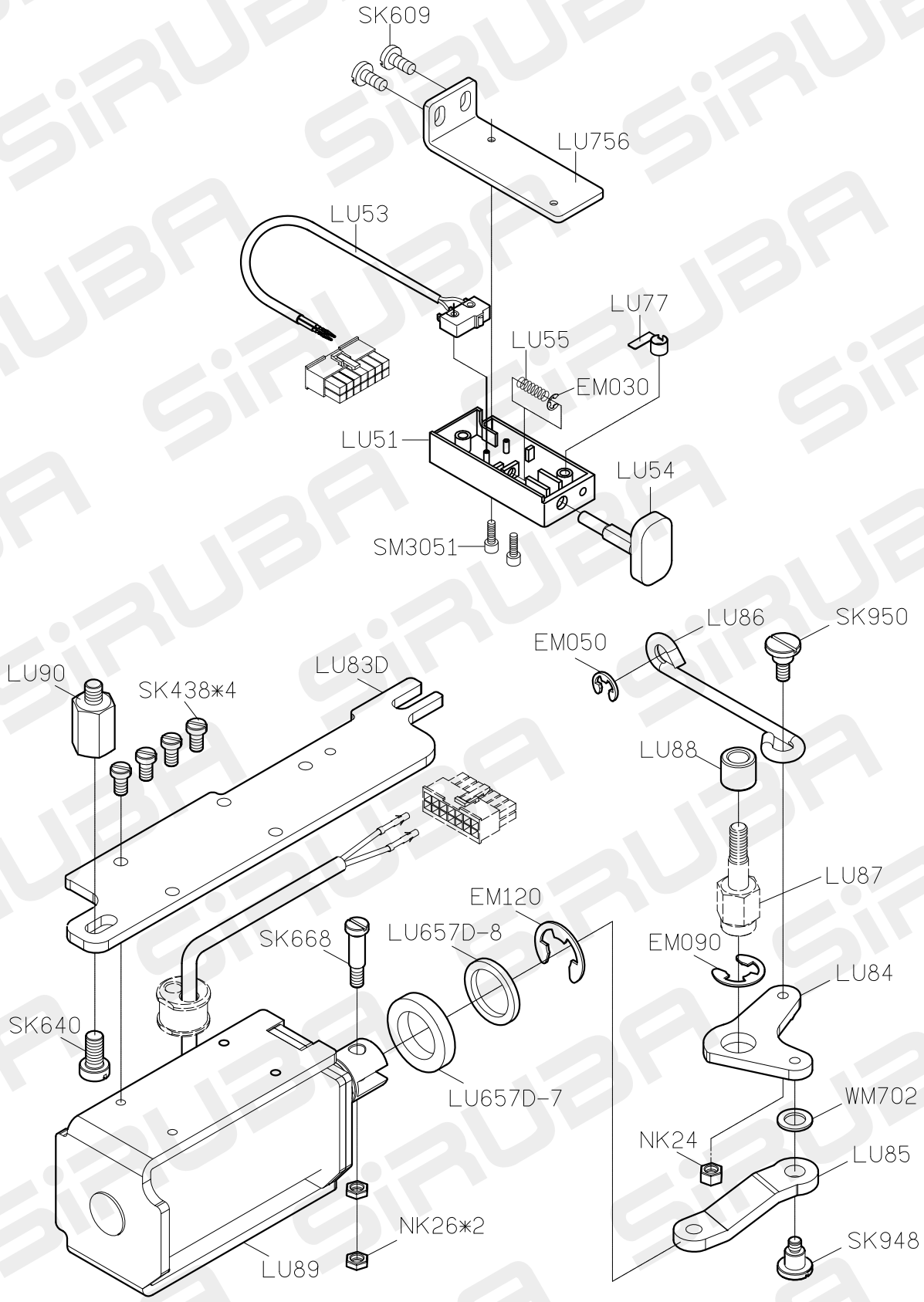

DL918-NF PARTS LIST FOR LU GROUP

LU64F-A1

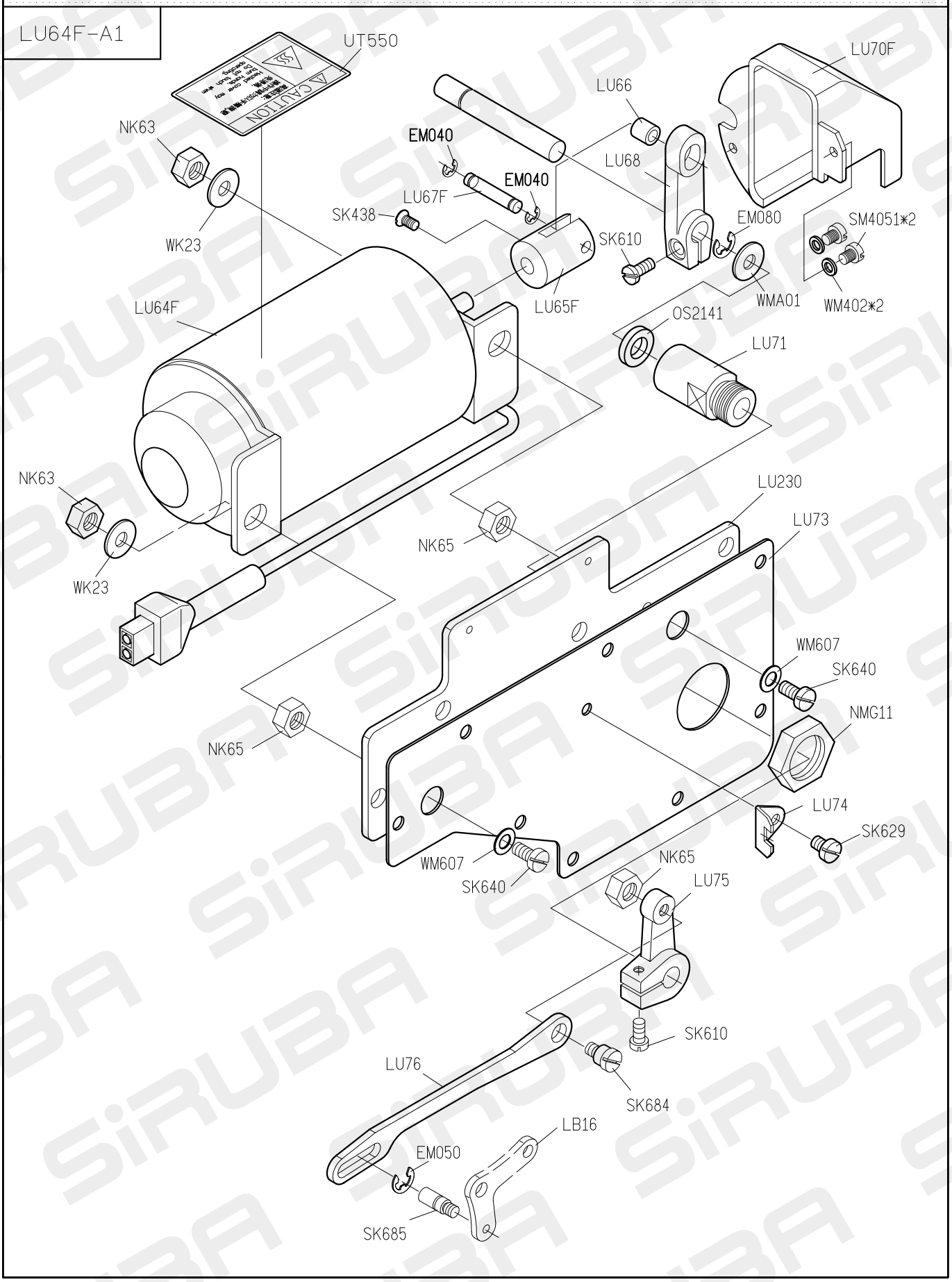

DL918-NF PARTS LIST FOR LU GROUP

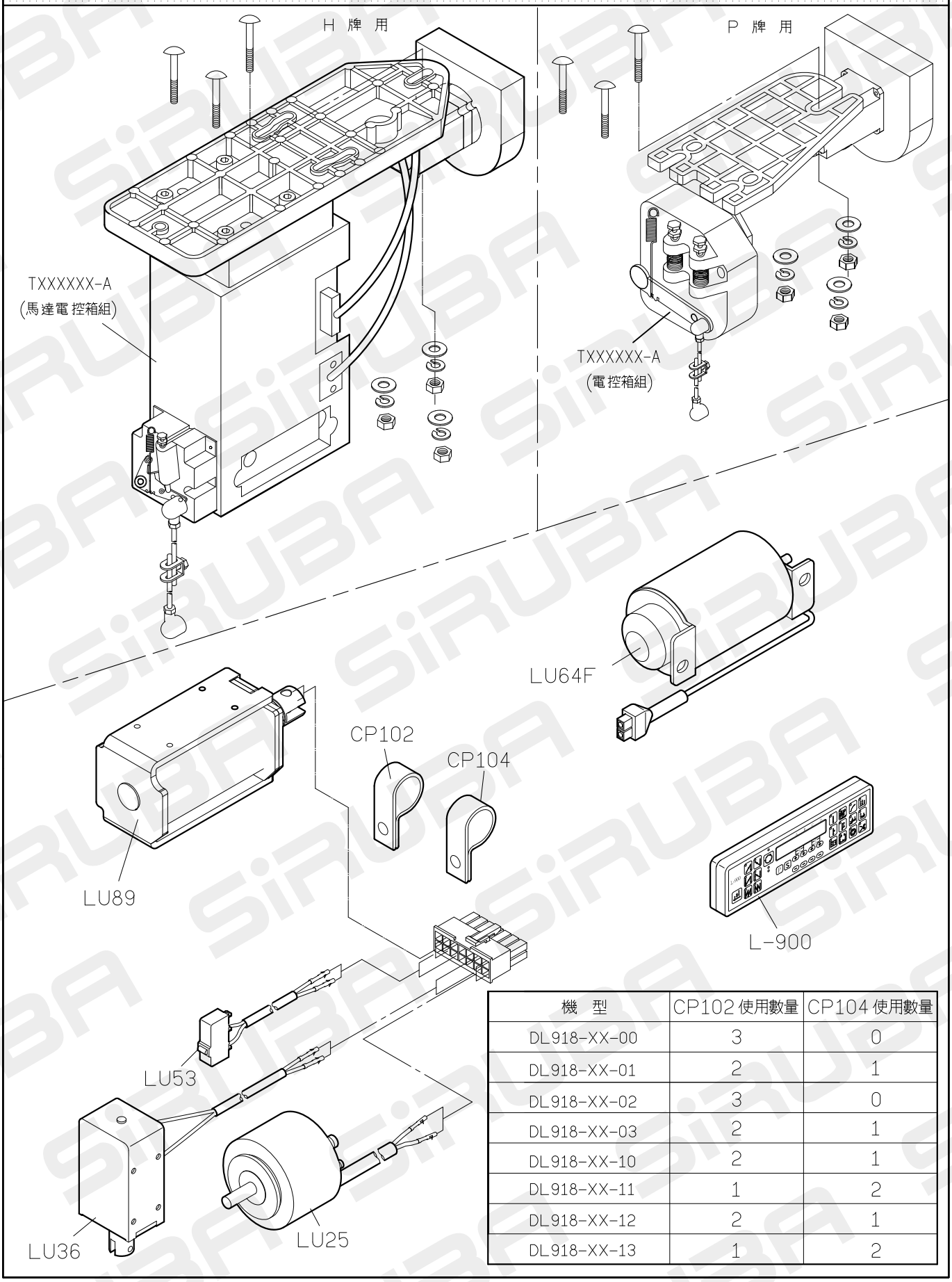

機　型	CP102 使用數量	CP104 使用數量
DL918-XX-00	3	0
DL918-XX-01	2	1
DL918-XX-02	3	0
DL918-XX-03	2	1
DL918-XX-10	2	1
DL918-XX-11	1	2
DL918-XX-12	2	1
DL918-XX-13	1	2

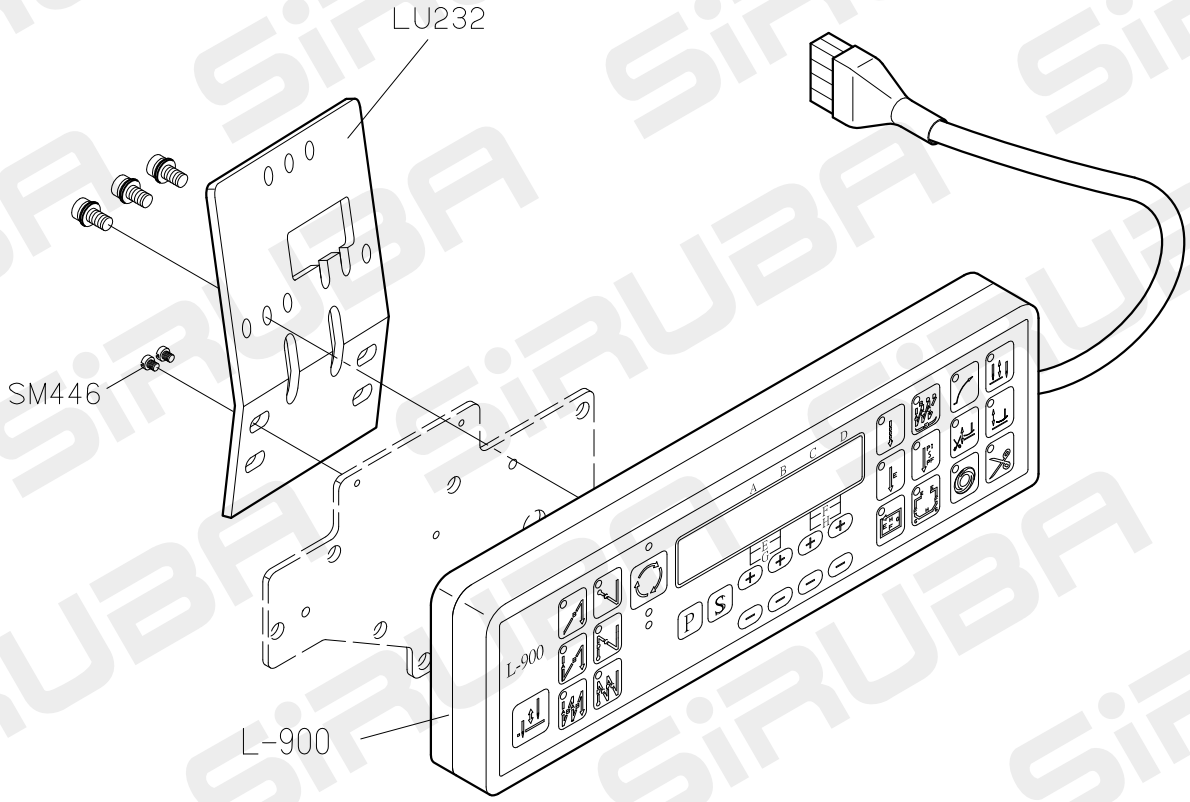

註：此部份置於配件箱內

DL918-NF PARTS LIST FOR LW GROUP

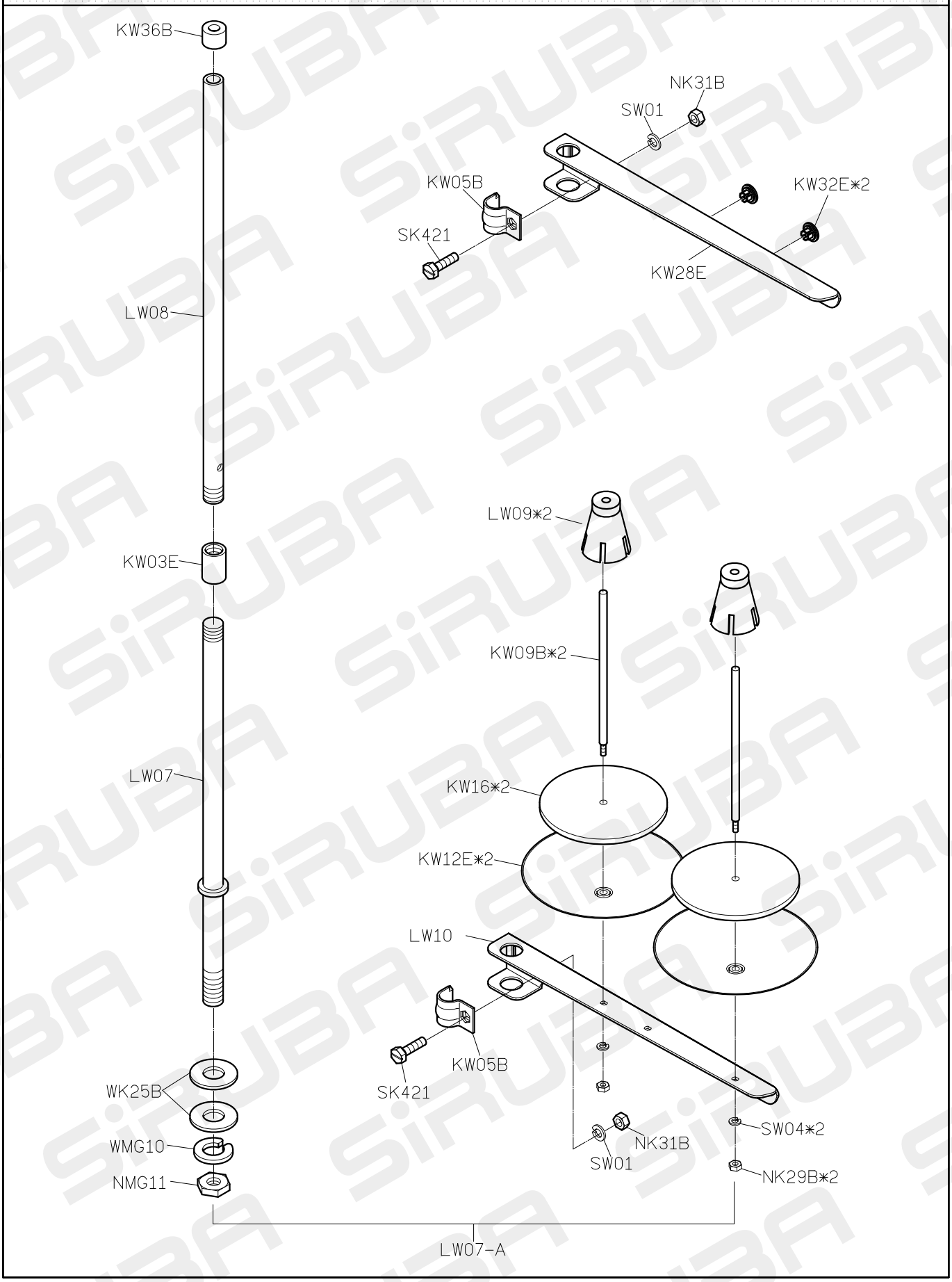

DL918-NF PARTS LIST FOR LY GROUP

LY01

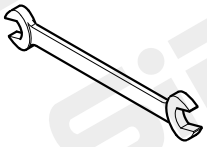

LY02

YM04*2

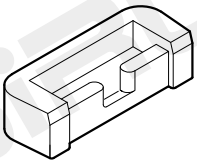

LY05*2

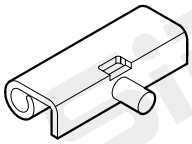

YM102*2

LY530

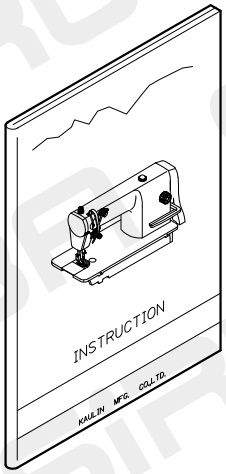

LY531

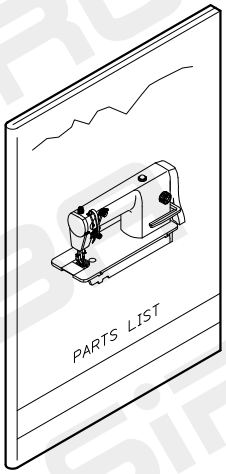

LY37-A

YM103*2

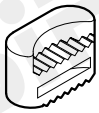

G3XX*2

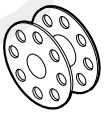

針*2

LY38

MY11

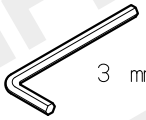

KZ03*1

LY33

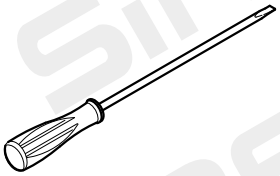

LY34

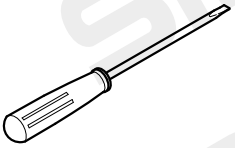

LY35

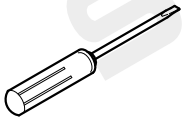

KY201

DL918-NF PARTS LIST FOR LZ GROUP

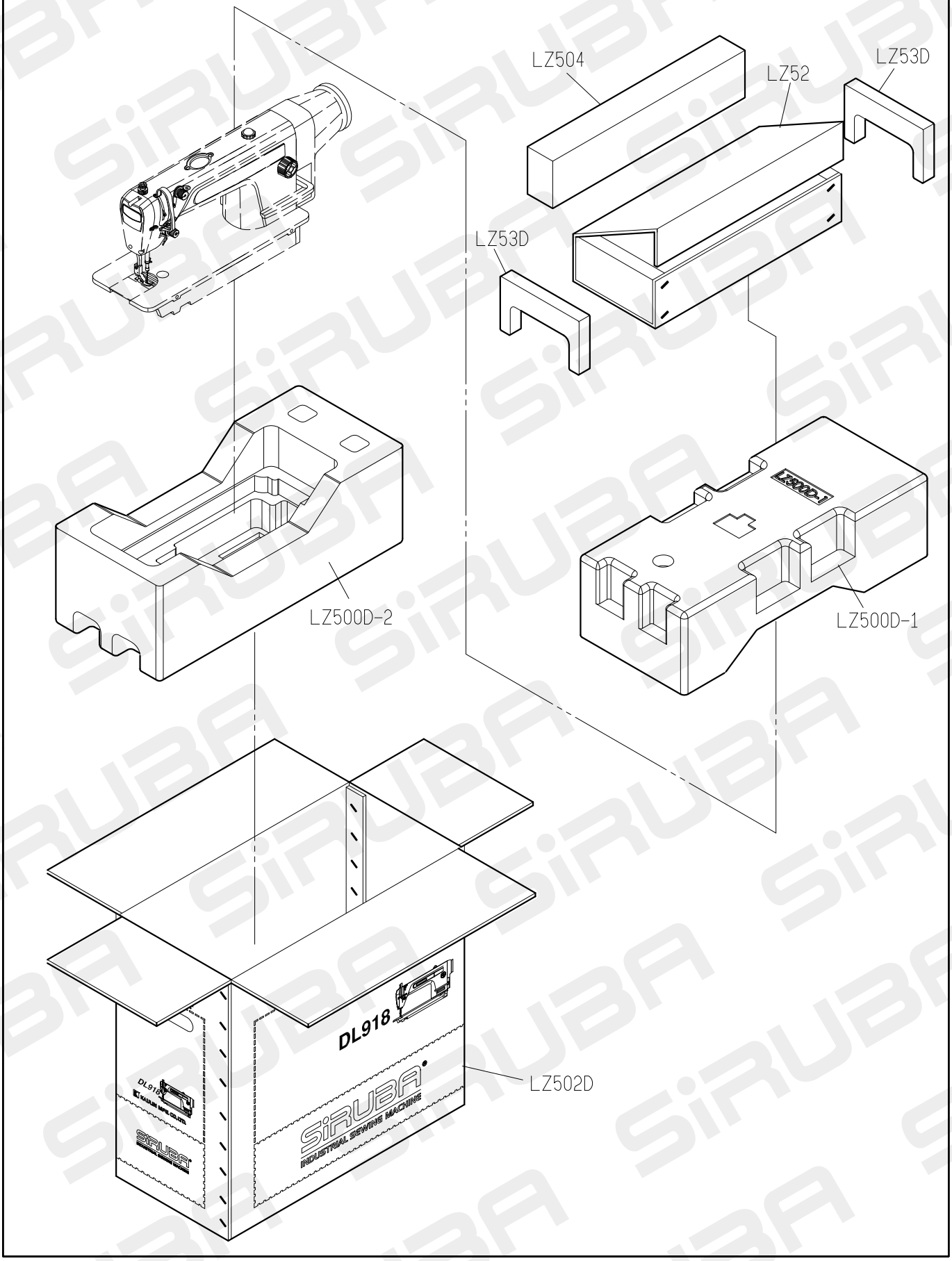

TABLE CUT-OUT OF L918-T1

單針高速平縫下乘式車板圖
TABLE CUT-OUT SEMI-SUBMERGED
單位/UNIT:mm
所有尺寸公差/DIFFERENCE:±2
L918-T1-1070 長度(L):1070/重量:10kg±5%
L918-T1 長度(L):1200/重量:11.4kg±5%
全封邊灰格紋光塑面台板

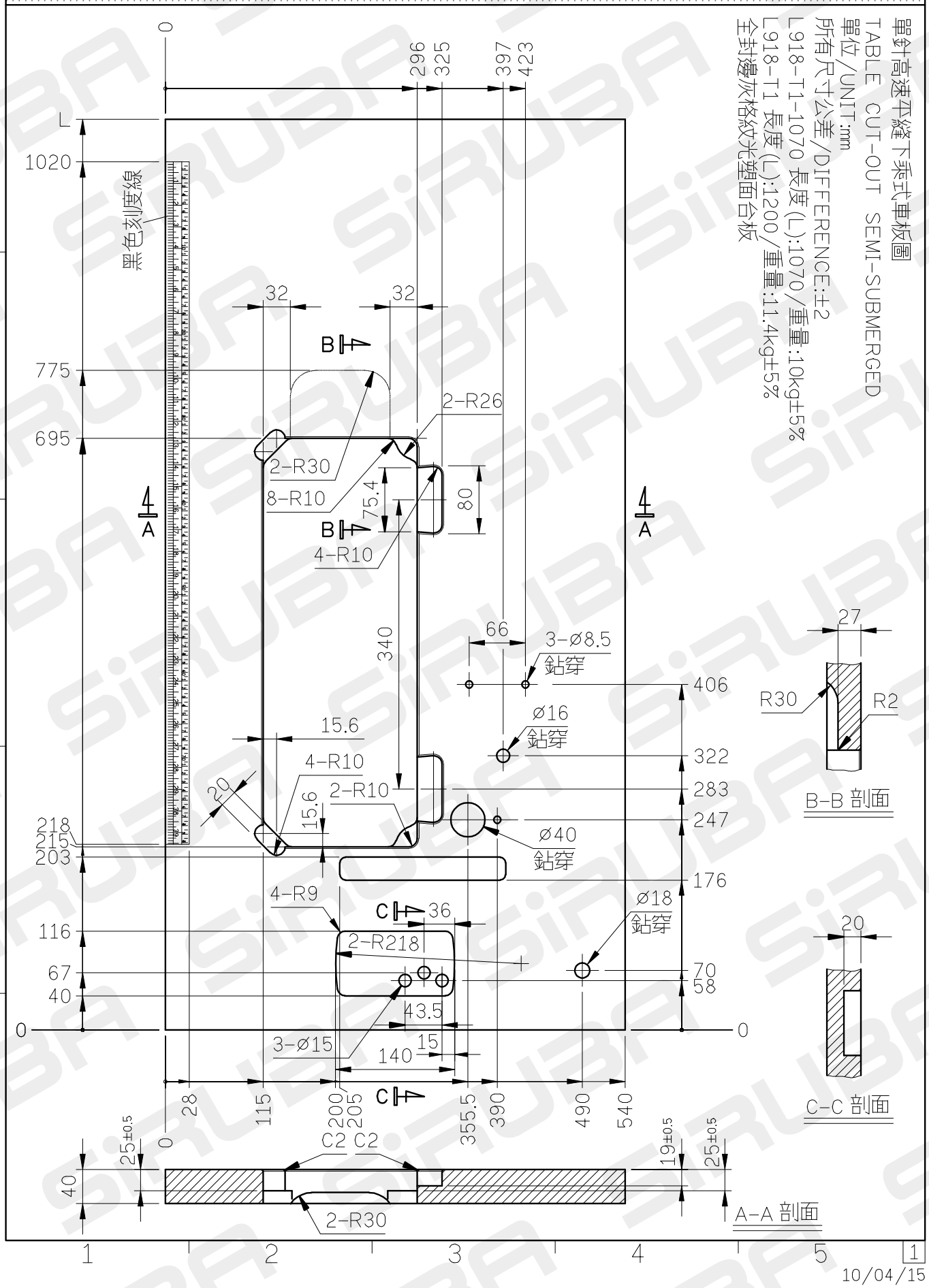

10/04/15